APV
AN SPX BRAND

Instrukcja Obsługi

DELTA RG4 - MFS + MFH

Zawór Regulacyjny

Read and understand this manual prior to operating or servicing this product.

SPX

PL

APV
AN SPX BRAND

CE

Deklaracja Zgodności
dla Zaworów i Korpusów Zaworów

APV Rosista GmbH, Zechenstr. 49, D-59425 Unna-Königsborn
jako producent z całą odpowiedzialnością deklaruje, iż

zawory dwugrzybowe serii D2, SD4, SDT4, SDM4, SWcip4, DSV, DA3, DE3, DEU3, DET3, DKR2, DKRT2, DKRH2
w rozmiarach DN 25 - 150, 1" – 6" i 1 Sh5 - 6 Sh5

zawory motylkowe serii SV1 i SVS 1 F
w rozmiarach DN 25 - 100, DN 125 - 250 i 1" – 4"

kurki kulowe serii KH, KHV
w rozmiarach DN 15 - 100

zawory jednogrzybowe, membranowe i dociskane sprężyną serii S2, SW4, SWmini4, SWT4, M3, MF3, M4, MF4, MP4, MS4, AP1, APT1, CPV, RG4, RGM4, RGE4, RGEM4, PR2, PR3, PR4, SI2, UF3, VRA,VRAH
w rozmiarach DN 10 - 150, 1/2" – 4" i 1 Sh5 - 6 Sh5

oraz korpusy zaworów wymienionych powyżej

są zgodne z wymaganiami Dyrektywy 89/392/EEC (załącznik 93/44/EEC), zastąpionej przez 98/37/EC i GSG - 9.GSGV.

W razie oficjalnych inspekcji, APV Rosista GmbH przedstawia techniczną dokumentację zgodną z załącznikiem V Dyrektywy Maszynowej, dokumentacja zawiera dokumentację dotyczącą projektu zaworu i dokumentacji konstrukcji zaworu, opis wykonanych pomiarów w celu osiągnięcia zgodności z podstawowymi wymaganiami bezpieczeństwa i zdrowia, zawierająca analizę ryzyka oraz instrukcję obsługi wraz z instrukcjami bezpieczeństwa.

Zgodność zaworów i korpusów zaworów jest gwarantowana.

APV Rosista GmbH
Zechenstr. 49, D-59425 Unna-Königsborn

04/06/08 ppa. Baumbach

Manager Research and Development

PL

Spis Treści: Strona:

1.	Informacje Ogólne	2
2.	Instrukcje Dotyczące Bezpieczeństwa	2
3.	Przeznaczenie	2 - 3
4.	Instalacja	4
4.1	Instrukcja Spawania	4
5.	Konserwacja	5
6.	Materiały	5 - 6
7.	Wymiary	6 - 10
8.	Dane Techniczne	11 - 12
9.	Instrukcje Serwisowe	12 - 15
10.	Części Zamienne	
11.	Wymiany	

1. Informacje Ogólne

Kompetentny personel powinien dokładnie zapoznać się z treścią tej instrukcji oraz przestrzegać zawartych w niej wskazówek.

Podkreślamy, iż nie bierzemy żadnej odpowiedzialności za uszkodzenia lub awarie będące rezultatem nieprzestrzegania wskazówek zawartych w niniejszej instrukcji.
Opisy oraz dane zawarte w niniejszym dokumencie mogą ulec zmianie.

2. Instrukcje Dotyczące Bezpieczeństwa

NIEBEZPIECZEŃSTWO!

- W przypadku zdemontowanego zaworu, nie wolno dotykać pola jarzma czy obszaru roboczego (nastawników). Istnieje ryzyko uszkodzenia ciała przez nagle otwierający się zawór.
- Przed przystąpieniem do jakichkolwiek prac konserwacyjnych zaworu (np. wymiana uszczelnienia lub inne), połączenia elektryczne oraz pneumatyczne muszą być odłączone .
- Nie wolno wkładać palców pod osłonę zaworu podczas demontażu. Należy przestrzegać instrukcji demontażu zaworu.

3. Przeznaczenie

- Higieniczne zawory regulacyjne DELTA RG4 są przystosowane do ciągłego sterowania przepływem płynów przy produkcji napojów, w przemyśle spożywczym, jak również w chemicznym oraz farmaceutycznym. Zawory regulacyjne nadają się do sterowania przepływem oraz ciśnieniem płynów i gazów.
- Zawór DELTA RG4 w podstawowej wersji został zaprojektowany, jako zawór kątowy, tak więc zapewnia korzystną zmianę kierunku przepływu płynów. Kierunek przepływu jest z A do B (patrz rys. 1).
- Korpus nie posiada martwych przestrzeni, co zapewnia optymalne warunki mycia. Profilowane uszczelki dają w efekcie wolne od szczelin uszczelnienie poszczególnych części korpusu, co w rezultacie zapewnia brak żródła infekcji.
- Zależność pomiędzy przepływem a skokiem stożka jest określona za pomocą charakterystyk w stanie ustalonym.
- Różne wartości kvs (przepływ) przy określonych wymiarach nominalnych mogą być osiągane za pomocą różnych wkładów (gniazdo zaworu / stożek zaworu).

3. Przeznaczenie

a) wskaźnik położenia zainstalowany w sposób zintegrowany

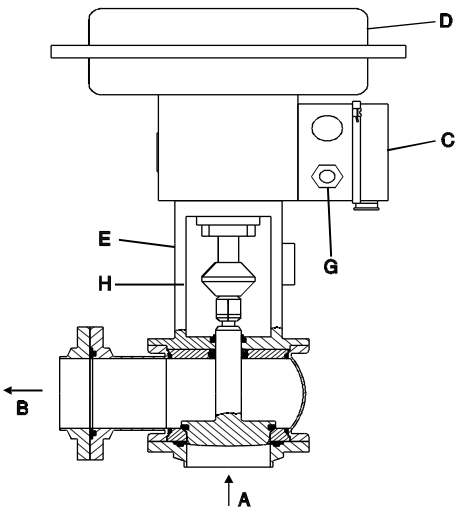

b) wskaźnik położenia zainstalowany wg NAMUR

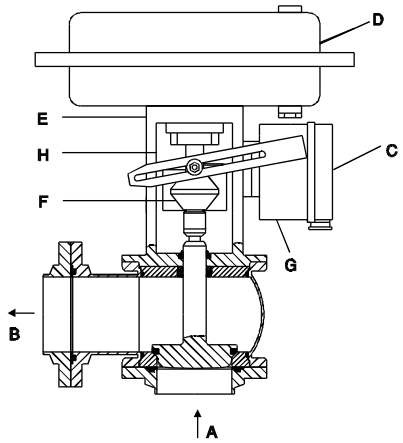

- Tabela (pozycja **11**) pokazuje części, które muszą zostać wymienione, jeśli wielkość przepływu ulega zmianie. Konstrukcja zaworów pod względem zakresu aktywującego ciśnienia lub przepływu jest wykonana przez producenta.

- Przyłącza zasilania elektrycznego oraz pneumatycznego znajdują się na nastawniku (**G**).

  Pneumatyczny siłownik (**D**) zapewnia kierunek i siłę do otwarcia lub zamknięcia elementu regulacyjnego. Siłownik membranowy jest dostosowany do regulacji na większy dystans przy minimalnym tarciu własnym. Nastawnik zaworu (**C**) gwarantuje określoną wcześniej koordynację pomiędzy pozycją zaworu a sygnałem sterującym. Porównuje on sygnał sterujący (4-20 mA) podawany przez urządzenie sterujące ze skokiem sterowanego elementu i określa pneumatyczne ciśnienie aktywujące jako sygnał wyjściowy.

  Zależnie od wymagań, zawór regulacyjny może być sterowany w funkcji otwierania lub zamykania pod wpływem sprężyny.

  MFS - siłownik membranowy zamykany pod wpływem sprężyny Siłownik otwiera zawór pod wpływem działającego ciśnienia, a zamyka pod wpływem nacisku sprężyny.

  MFH - siłownik membranowy otwierany pod wpływem sprężyny Siłownik zamyka zawór pod wpływem działającego ciśnienia, a otwiera pod wpływem nacisku sprężyny.

  W zależności od aplikacji, siłowniki membranowe są dostarczane z różnym ciśnieniem aktywującym.
  W konstrukcji standardowej, nastawnik jest to transformator elektro-pneumatyczny. W specjalnych przypadkach może być zostosowany nastawnik pneumatyczny.

  Nastawnik zaworu może być instalowany na dwa różne sposoby:

a) nastawnik zaworu zintegrowany w siłowniku membranowym; sprzężenie zwrotne pozycji zaworu jest wywoływane przez kurek mechaniczny na trzpieniu zaworu wewnątrz zintegrowanego nastawnika (rys. a) strona 3).

b) nastawnik zaworu zgodnie z NAMUR;
nastawnik jest montowany na jarzmie zaworu za pomocą żeberka. Sprzężenie zwrotne pozycji zaworu jest wywoływane poprzez pracującą krzywkę z przymocowaną płytką zainstalowaną na trzpieniu zaworu.

W pozycji **(E)** jarzma zaworu mogą być zainstalowane dwa czujniki zbliżeniowe wskazujące pozycję zaworu (zawór zamknięty - zawór otwarty).

Wskazanie pozycji zaworu może także wynikać z nastawnika - przez wskazanie końcowej pozycji zaworu lub przez analogowe sprzężenie zwrotne dla całego zakresu skoku (4-20 mA).

4. Instalacja

- DELTA RG4 powinien być zainstalowany w taki sposób, aby produkt czy płyn myjący mogły zostać odprowadzone z korpusu zaworu. Zalecana jest pionowa instalacja.

  Uwaga ! Należy dokładnie zapoznać się z instrukcjami spawania.

4.1 Instrukcje Spawania

RG4

- Przed spawaniem kryzy muszą zostać zdemontowane z korpusu zaworu. Tylko dołączanie lub regulacja zaworów powinny być wykonywane z zamocowanymi kryzami.

- Spawanie może być wykonywane tylko przez ceryfikowanych spawaczy (EN 287-1). (Jakość spawu EN 25817 "B").

- Spawanie korpusów zaworów musi być przeprowadzone tak, aby deformacje nie były przenoszone z zewnątrz na korpus zaworu.

- Przygotowanie spawu o grubości do 3 mm musi być wykonane jako kwadratowe złącze doczołowe, bez powietrza. (Należy wziąć pod uwagę kurczenie się!)

- Należy przeprowadzić spawanie orbitalne typu TIG!

- Po zakończeniu spawania korpusu zaworu lub kryz, oraz po zakończeniu prac na układzie rurociągów, odpowiednie części instalacji czy rurociągów muszą być oczyszczone z pozostałości po spawaniu oraz zabrudzeń. Jeśli instrukcje czyszczenia nie będą przestrzegane, pozostałości spawania oraz cząsteczki zanieczyszczeń mogą gromadzić się w zaworze i powodować jego uszkodzenie.

- Wszelkie uszkodzenia, wynikające z nieprzestrzegania instrukcji spawania, nie są objęte naszą gwarancją.

5. Konserwacja

- Demontaż i instalacja gniazda zaworu / stożka zaworu powinny być przeprowadzane zgodnie z instrukcjami serwisowymi (pozycja 9).

- Demontaż i instalacja uszczelnień powinny być przeprowadzane zgodnie z instrukcjami serwisowymi.

- **Uszczelki przed założeniem należy delikatnie nasmarować**.

  Zalecenie:
  Smar APV do kontaktu z żywnością dla EPDM i FPM
  (0,75 kg/ puszka - Nr ref. 000 70-01-019/93)
  (60 g/ tuba - Nr ref. 000 70-01-018/93)
  lub
  Smar APV do kontaktu z żywnością dla VMQ i NBR
  (0,6 kg/ puszka - Nr ref. 000 70-01-017/93)
  (60 g/ tuba - Nr ref. 000 70-01-016/93)

! Nie używać smaru zawierającego olej mineralny dla uszczelnień EPDM.

! Nie używać smaru na bazie silikonu dla uszczelnień VMQ.

6. Materiały

Część: Delta RG 4	**Materiał:**
- korpus, trzpień zaworu, pokrycie korpusu, gniazdo zaworu, kryzy	1.4404 (AISI 316L)
- jarzmo zaworu	1.4308
- sprzęgło (kompl.) śruby, nakrętki	1.4301
- uszczelnienie korpusu	standard EPDM (FPM, VMQ)
- uszczelnienie gniazda, uszczelnienie trzpienia, uszczelnienie FGN1	standard EPDM (FPM, VMQ)
- tabliczka znamionowa	etykieta PVC

6. Materiały

Część: Delta RG 4	**Materiał:**
Siłownik membranowy	
- osłony membrany	blacha stalowa cienka powlekana plastikiem
- membrana	NBR lub EPDM z wstawką z tkaniny
- pręt łączący, część pośrednia	1.4301
- sprężyny	1.1250 lub 1.7102 pokryte plastikiem
Nastawnik zaworu	
- korpus	aluminium odlewane pod ciśnieniem, pokryte plastikiem lub plastik
- części zewnętrzne	1.4301 i 1.4104

7. Wymiary

7.1 Instalacja zintegrowanego nastawnika zaworu (wymiary metryczne)

7.2 Instalacja zintegrowanego nastawnika zaworu (wymiary w calach)

7.3 Instalacja nastawnika zaworu wg NAMUR (wymiary metryczne)

7.4 Instalacja nastawnika zaworu wg NAMUR (wymiary w calach)

7. Wymiary

7.1 Instalacja zintegrowanego nastawnika zaworu (wymiary metryczne)

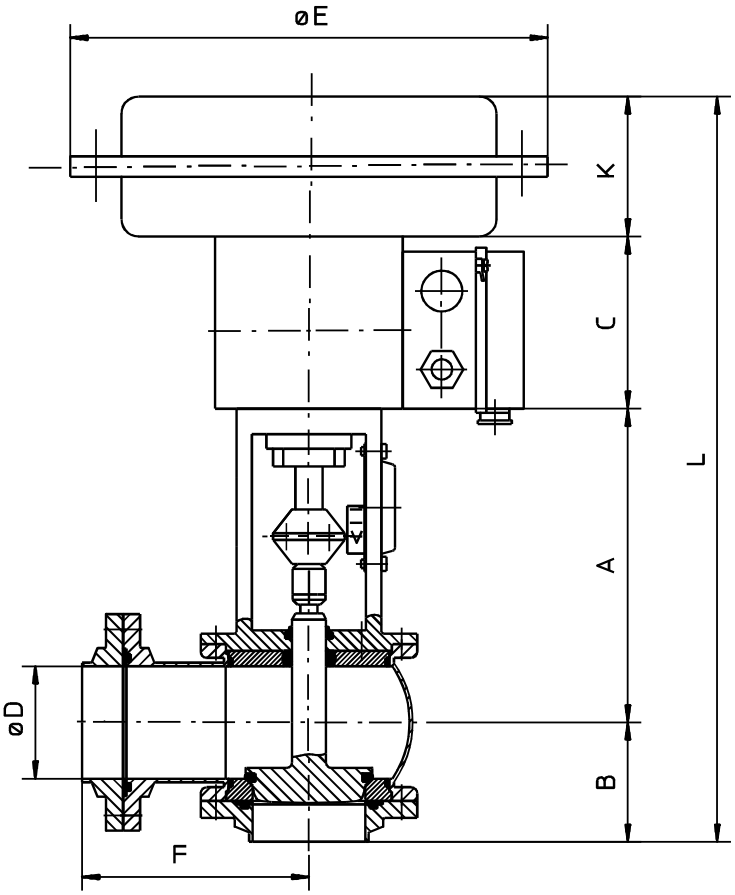

DN	Powierzchnia aktywacyjna (cm^2)	L	A	B	C	∅ D	F	∅ E	K	Waga (Kg)
25	120	370	163,5	49,5	90	26	98	168	67	9,9
	240	376			101			240	62	10,8
40	120	382	169,5	55,5	90	38	115	168	67	11,7
	240	388			101			240	62	12,1
	350	408			101			280	82	15,1
50	120	394	175,5	61,5	90	50	120	168	67	12,2
	240	400			101			240	62	12,7
	350	420			101			280	82	15,7
65	240	417	184,0	70,0	101	66	133	240	62	15,1
	350	437						280	82	17,4
80	240	432	191,5	77,5	101	81	146	240	62	16,2
	350	452						280	82	19,8
100	350	471	201,0	87,0	101	100	159	280	82	22,7
	700	535	212,0					390	135	38,7
125	350	503	215,5	104,5	101	125	184	280	82	23,9
	700	567	226,5					390	135	39,8
150	700	592	239,0	117,0	101	150	204	390	135	44,0

7. Wymiary

7.2 Instalacja zintegrowanego nastawnika zaworu (wymiary w calach)

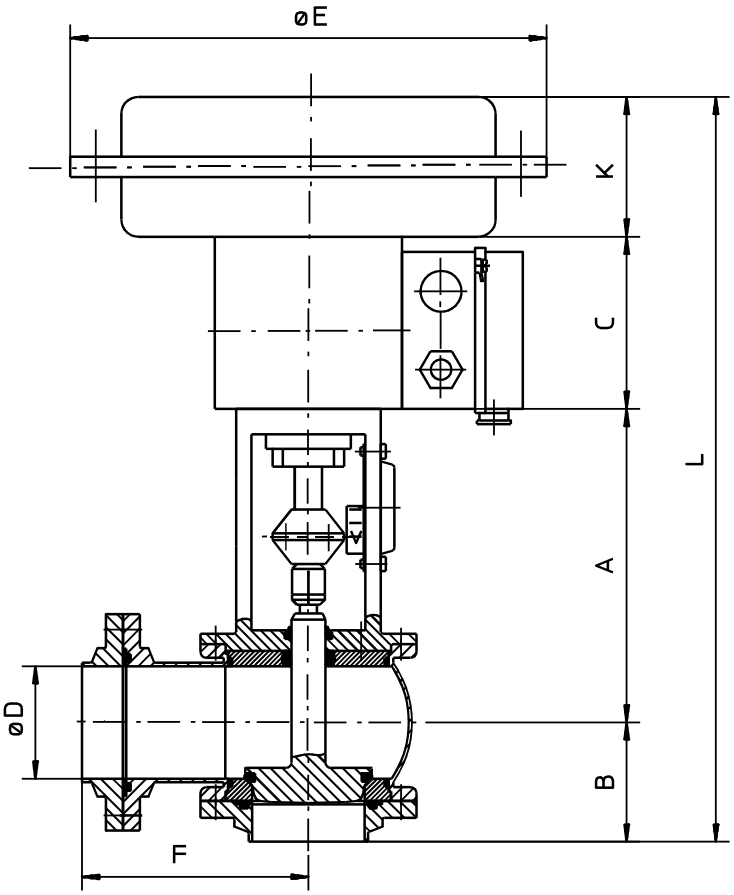

DN	Powierzchnia aktywacyjna (cm^2)	L	A	B	C	∅ D	F	∅ E	K	Waga (Kg)
1T	120	366,6	161,8	47,8	90	22,6	98	168	67	9,9
	240	372,6			101			240	62	10,8
1,5T	120	378,8	167,9	53,9	90	34,8	115	168	67	11,7
	240	384,8			101			240	62	12,1
	350	404,8			101			280	82	15,1
2T	120	391,8	174,4	60,4	90	47,8	120	168	67	12,2
	240	397,8			101			240	62	12,7
	350	417,8			101			280	82	15,7
2,5T	240	411,4	181,2	67,2	101	60,3	133	240	62	15,1
	350	431,4						280	82	17,4
3T	240	424,0	187,5	73,5	101	72,9	146	240	62	15,9
	350	444,0						280	82	19,5
4T	350	468,6	199,8	85,8	101	97,6	159	280	82	22,7
	700	531,6	210,8					390	134	38,7

7. Wymiary

7.3 Instalacja nastawnika zaworu wg NAMUR (wymiary metryczne)

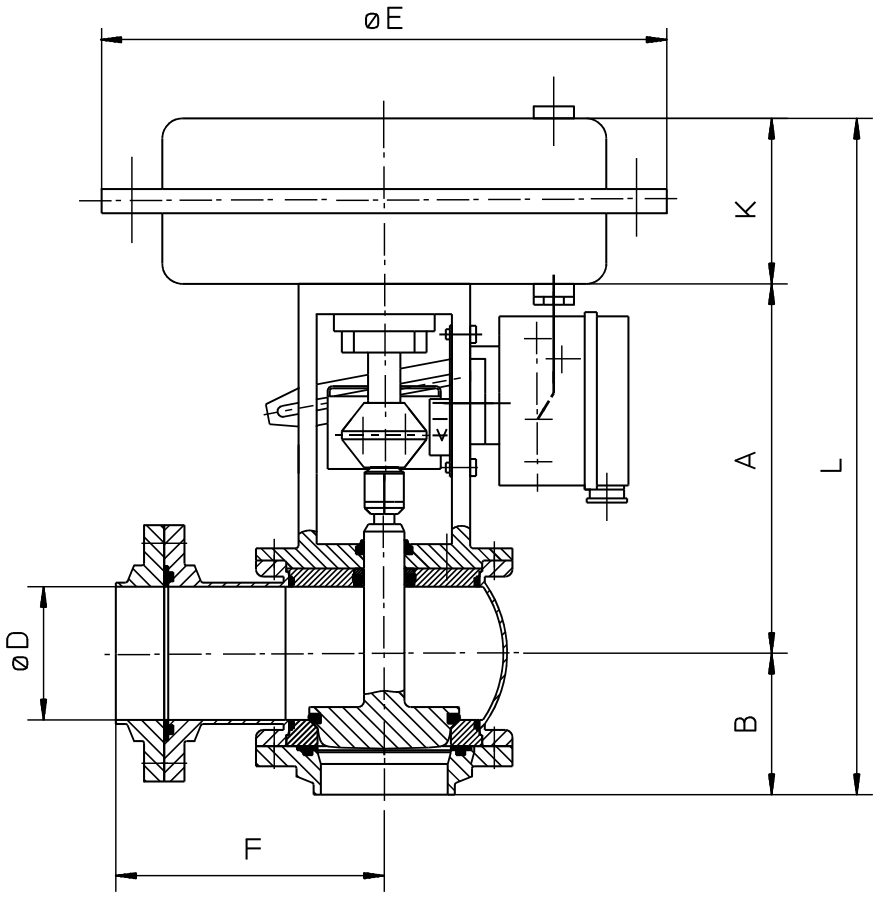

DN	Powierzchnia aktywacyjna (cm^2)	L	A	B	∅ D	F	∅ E	K	Waga (Kg)
25	120	280	163,5	49,5	26	98	168	67	
	240	275					240	62	10,8
40	120	292	169,5	55,5	38	115	168	67	
	240	287					240	62	12,1
	350	307					280	82	15,1
50	120	304	175,5	61,5	50	120	168	67	
	240	299					240	62	12,7
	350	319					280	82	15,7
65	240	316	184,0	70,0	66	133	240	62	15,1
	350	336					280	82	17,4
80	240	331	191,5	77,5	81	146	240	62	16,2
	350	351					280	82	17,4
100	350	370	201,0	87,0	100	159	280	82	22,7
	700	433	212,0				390	134	28,7
125	350	402	215,5	104,5	125	184	280	82	23,9
	700	465	226,5				390	134	39,8
150	700	490	239,0	117,0	150	204	390	134	44,0

7. Wymiary

7.4 Instalacja nastawnika zaworu wg NAMUR (wymiary w calach)

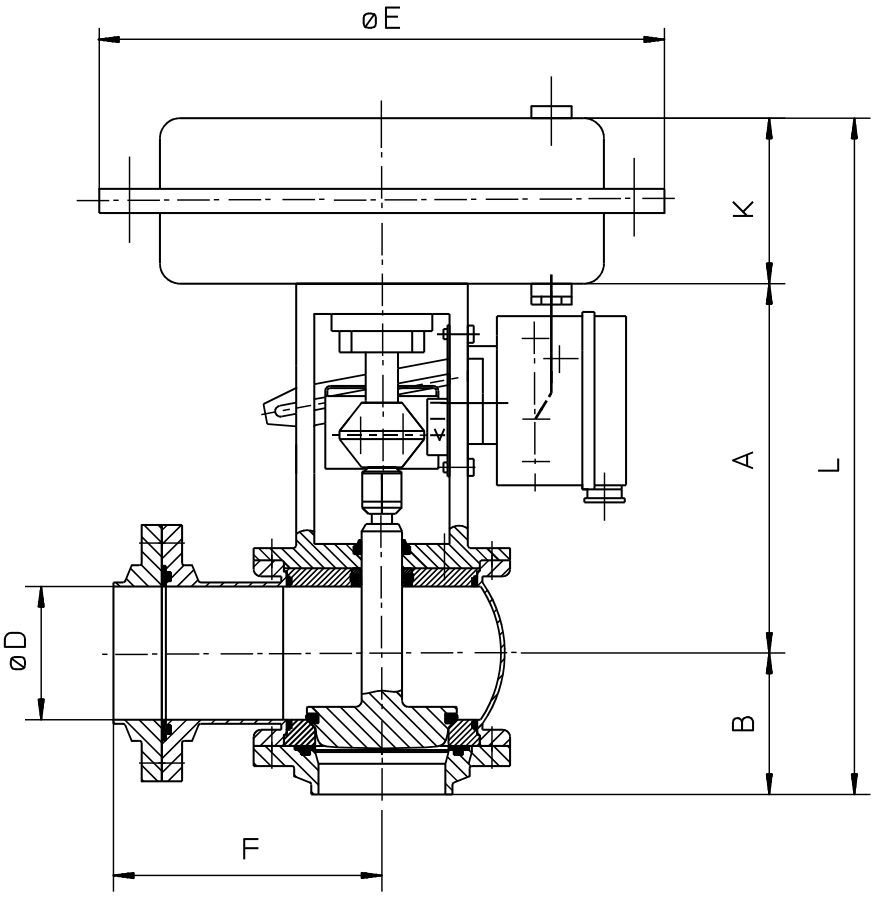

DN	Powierzchnia aktywacyjna (cm^2)	L	A	B	∅ D	F	∅ E	K	Waga (Kg)
1T	120	276,6	161,8	47,8	22,6	98	168	67	
	240	271,6					240	62	10,8
1,5T	120	288,8	167,9	53,9	34,8	115	168	67	
	240	283,8					240	62	12,1
	350	303,8					280	82	15,1
2T	120	301,8	174,4	60,4	47,8	120	168	67	
	240	296,8					240	62	12,7
	350	316,8					280	82	15,7
2,5T	240	310,4	181,2	67,2	60,3	133	240	62	15,1
	350	330,4					280	82	17,4
3T	240	323,0	187,5	73,5	72,9	146	240	62	15,9
	350	343,0					280	82	17,1
4T	350	367,6	199,8	85,8	97,6	159	280	82	22,7
	700	430,6	210,8				390	134	28,7

8. Dane Techniczne

DN 25		DN 40		DN 50		DN 65		DN 80		DN 100		DN 125				DN 150	
skok 15 mm		skok 15 mm		skok 15 mm		skok 15 mm		skok 15 mm		skok 15 mm		skok 15 mm		skok 30 mm		skok 30 mm	
Kvs	S Ø	Kvs	S Ø	Kvs	S Ø	Kvs	S Ø	Kvs	S Ø	Kvs	S Ø	Kvs	S Ø	Kvs	S Ø	Kvs	S Ø
10,0	26	25	38	40	50	63	66	100	81	160	100			250	125	400	150
6,3		16															
4,0	13	10	26	25	38	40	50	63	66	100	81	160	100	160	100	250	125
2,5		6,3		16													
1,6*	8	4,0	13	10	26	25	38	40	50	63	66	100	81				
1,0*		2,5		6,3		16											
0,63*																	
0,4*	4																
0,25*																	

1 Tube		1,5 Tube		2 Tube		2,5 Tube		3 Tube		4 Tube	
skok 15 mm		skok 15 mm		skok 15 mm		skok 15 mm		skok 15 mm		skok 15 mm	
Kvs	S Ø	Kvs	S Ø	Kvs	S Ø	Kvs	S Ø	Kvs	S Ø	Kvs	S Ø
10,0	26	25	38	40	50	63	66	80	72,9	160	100
6,3		16									
4,0	13	10	26	25	38	40	50	63	66	100	81
2,5		6,3		16							
1,6*	8	4,0	13	10	26	25	38	40	50	63	66
1,0*		2,5		6,3		16					
0,63*											
0,4*	4										
0,25*											

Kvs = wartości w m3/h
S = średnica gniazda w mm

*** = metalowe uszczelnienie**

8. Dane Techniczne

- dopuszczalne ciśnienie pracy:	DN 25 - DN 65 DN 80 - DN 100 DN 125 - DN 150	25 bar 16 bar 10 bar
- współczynnik poprawki:	max. 1: 50	
- konstrukcja standardowa:	korpus 1.4404 powierzchnia wewnętrzna polerowana Ra 0,8 µm powierzchnia zewnętrzna matowa	
materiał uszczelniający:	EPDM (FPM, VMQ)	
- ciśnienia aktywujące siłownika membranowego:	max. 6 bar (min. 0,4 bar powyżej max. ciśnienia aktywującego, np. 0,6 - 3 bar * min.: 3,4 bar)	
- zalecane parametry nastawnika elektro-pneumat.:	4 - 20 mA	
- zalecane parametry nastawnika pneumatycznego:	0,2 - 1 bar	

9. Instrukcje Serwisowe

(Numery pozycji odnoszą się do odpowiednich rysunków części zamiennych.)

9.1 Demontaż z układu rurociągów

a. Wyłączyć ciśnienie rurociągu.

b. Wyłączyć i usunąć doprowadzenie powietrza sterującego.

c. Wyłączyć elektryczne zasilanie sterowania i odłączyć przewody.

d. Wymontować nastawniki (czujniki zbliżeniowe, jeśli są).

e. Poluzować przyłącze kryzy (śruby sześciokątne - pozycja **6** i nakrętki - pozycja **7**).

f. Odłączyć przyłącze kryzy/korpusu (śruba sześciokątna, pozycja **4**).

g. Usunąć zawór regulacyjny z linii.

9. Instrukcje Serwisowe

9.2 Demontaż zaworu w celu wymiany zużytych części

a. Patrz rozdział 9.1, pozycje a. - g.

b. Zwolnić śruby łączące (pozycja **14**) i wyjąć wkładkę zaworu z nastawnikiem i siłownikiem membranowym z korpusu (pozycja **1**). Jeśli to konieczne, przykręcić dwie śruby łączące (pozycja **14**) do otworów w jarzmie zaworu (pozycja **12**) oraz wyciągnąć wkładkę z korpusu.

c. Wyjąć gniazdo zaworu (pozycja **28**) z korpusu (pozycja **1**).

d. Zwolnić połączenie pomiędzy prętem siłownika a trzpieniem zaworu i wypchnąć trzpień zaworu (pozycja **26**) z osłony korpusu (pozycja **9**).

e. Zwolnić śrubę sześciokątną (pozycja **13**) i wyjąć pokrywę korpusu z jarzma zaworu (pozycja **12**).

f. Usunąć uszczelnienia gniazda (pozycja **27**) z trzpienia zaworu (stożka).

g. Usunąć uszczelnienia korpusu (pozycja **8**) z gniazda zaworu (pozycja **28**) i z pokrywy korpusu (pozycja **9**).

h. Usunąć uszczelnienie trzpienia (pozycja **10**) z pokrywy korpusu (pozycja **9**), usunąć tulejkę (pozycja **11**) z jarzma (pozycja **12**).

i. Usunąć uszczelnienia kryzy (pozycja **3**) z korpusu (pozycja **1**) i zdemontować kryzę korpusu (pozycja **5**).

9.3 Demontaż zaworu w celu zmiany przepustowości i charakterystyki

a. Patrz rozdział 9.2, pozycje a. - d.

b. Jeśli, w przypadku zmiany przepustowości, siłownik membranowy (pozycja **32 / 35**) musi być również wymieniony, usunąć przewód powietrza (pozycja **19**), zwolnić nakrętkę i wyjąć siłownik.

c. Zluzować główkę połączenia (pozycja **33**) i przeciwnakrętkę (pozycja **23**) z trzpienia zaworu (pozycja **26**). (Należy przestrzegać wymiarów regulacyjnych przeciwnakrętki i trzpienia zaworu!).

9. Instrukcje Serwisowe

9.4 Montaż zaworu z instalacją nowych części

OSTRZEŻENIE!
Aby zapewnić bezproblemowy montaż i długie życie wszystkich zużywających się części (uszczelnienia, prowadniki, itp.), wszystkie części muszą być lekko nasmarowane.
Narzędzia o ostrych krawędziach (śrubokręt lub podobne narzędzia) nie mogą być używane do instalacji, aby uniknąć uszkodzenia części.

a. Umieścić uszczelnienie korpusu (pozycja **8**) w gnieździe zaworu (pozycja **28**) i włożyć gniazdo do korpusu (pozycja **1**).

b. Włożyć uszczelnienia kryzy (pozycja **3**) do kryzy korpusu (do pozycji **1**) i do kryzy (pozycja **5**) oraz zainstalować korpus (pozycja **1**) w systemie rurowym za pomocą śrub i nakrętek (pozycje **4, 6, 7**).

OSTRZEŻENIE!
Zapewnić dla odpowiedniego wyrównania korpusu i kryz!

c. Włożyć uszczelnienie gniazda (pozycja **27**) do trzpienia zaworu (pozycja **26**).

OSTRZEŻENIE!
Aby powietrze nie zostało w rowku uszczelnienia, należy użyć odpowiedniego narzędzia w celu odpowietrzenia.

d. Włożyć uszczelnienie trzpienia (pozycja **10**) do pokrywy korpusu (pozycja **9**). Włożyć tulejkę (pozycja **11**) do jarzma (pozycja **12**). Zacisnąć ręcznie pokrywę (pozycja **9**) z jarzmem zaworu (pozycja **12**).

e. Umieścić uszczelnienie korpusu (pozycja **8**) na pokrywie korpusu (pozycja **9**).

f. Włożyć trzpień zaworu do jarzma zaworu i skręcić połączenie z trzpieniem zaworu. (Przy instalacji NAMUR, kołek nośny nastawnika (pozycja **21**) musi być wciśnięty do przymocowanej płyty.)

OSTRZEŻENIE! (DLA INSTALACJI NAMUR)
W przypadku różnych trybów pracy siłownika membranowego (MFS lub MFH), ustawienie nastawnika zaworu względem przymocowanej płytki jest również różne.

g. Wcisnąć wkładkę zaworu do korpusu i przymocować ją do kryzy korpusu za pomocą sześciokątnych nakrętek (pozycja **14**).

h. Mocno zacisnąć połączenie i sześciokątne nakrętki (pozycja **13**).

i. Podłączyć zasilanie elektryczne i pneumatyczne.

9. Instrukcje Serwisowe

9.5 Montaż zaworu w celu zmiany przepustowości i charakterystyki

Części do wymiany - patrz pozycja 11.

a. Należy sprawdzać dostępne części zużywające się (uszczelki i prowadnice) w celu właściwego działania. Uszkodzone części muszą być natychmiast zastąpione.
(opis i nr ref. - patrz lista części zamiennych, pozycja 10).

b. Patrz rozdział 9.4, pozycje a. - g.

c. Umieścić siłownik membranowy (pozycja **32 / 35**) na jarzmie zaworu (pozycja**14**) i przymocować go śrubami.

d. Mocno zacisnąć połączenie.

e. W przypadku instalacji NAMUR, wyregulować kołek nośny nastawnika (pozycja **29**), jeśli jest to konieczne.

f. Podłączyć przewody zasilania elektrycznego i pneumatycznego i, jeśli to konieczne, wyregulować nastawnik.

10. Części Zamienne

(patrz aneks)

BA RG4
ID-No.:

Translation of original manual

rev. 2

PL

Your local contact:

APV
Zechenstraße 49
D-59425 Unna

Phone: +49(0) 23 03/ 108-0 Fax: +49(0) 23 03 / 108-210

For more information about our worldwide locations, approvals, certifications, and local representatives, please visit www.apv.com.

Copyright © 2008 SPX Corporation

The information contained in this document, including any specifications and other product details, are subject to change without notice. While we have taken care to ensure the information is accurate at the time of going to press, we assume no responsibility for errors or omissions nor for any damages resulting from the use of the information contained herein.

Weitergabe sowie Vervielfältigung dieser Unterlage, Verwertung und Mitteilung ihres Inhalts nicht gestattet, soweit nicht schriftlich zugestanden. Verstoß verpflichtet zum Schadensersatz und kann strafrechtliche Folgen haben (Paragraph 18 UWG, Paragraph 106 UrhG). Eigentum und alle Rechte, auch für Patenterteilung und Gebrauchsmustereintragung, vorbehalten. APV Rosista GmbH. Diese Zeichnung wurde mit CAD erstellt und darf nicht von Hand geändert werden.

02/94

Ersatzteilliste: spare parts list: Regelventil RG41-25-150
Antrieb MAT3277 o.271 (MFS o.MFH) 120,240,350,700cm²
el.-pn.o.pn. Stell.regler; lineare o.gleichproz. Kennlinie
Modulating valve RG41-25-150 with diaphragm actuator
MAT3277 or 271 (spring: closed or opened) 120,240,350,700cm²
el.-pn. or pn. positioner; flow charact.: lineare and equal perc.

Besteht aus 15 Blatt Blatt 1

	Datum	Name
Gezeichnet	10.8.95	Trytko
Geprüft	4.9.95	Knöchel
Normgepr.	5.9.95	Plümper

Datum	8/95	4/98	12/99	04/04	01/07	08/07
Name	Trytko	Trytko	Trytko	Trytko	Trytko	Trytko

APV Rosista GmbH
D-59425 Unna
Germany

RN 01.170.0

Es stehen verschiedene Dichtungswerkstoffe zur Verfügung.
Bitte WS-Nr. ergänzen

The following seal materials are available (fill in last two digits of ref.-no.)

*Dichtungswerkstoff:
/material seals:
../13-VMQ
../33-HNBR
../73-FPM
../93-EPDM

Gehäusedichtung
/housing seal
Bei VMQ wird die HNBR-Gehäusedichtung eigesetzt
For VMQ take the HNBR-housing seal

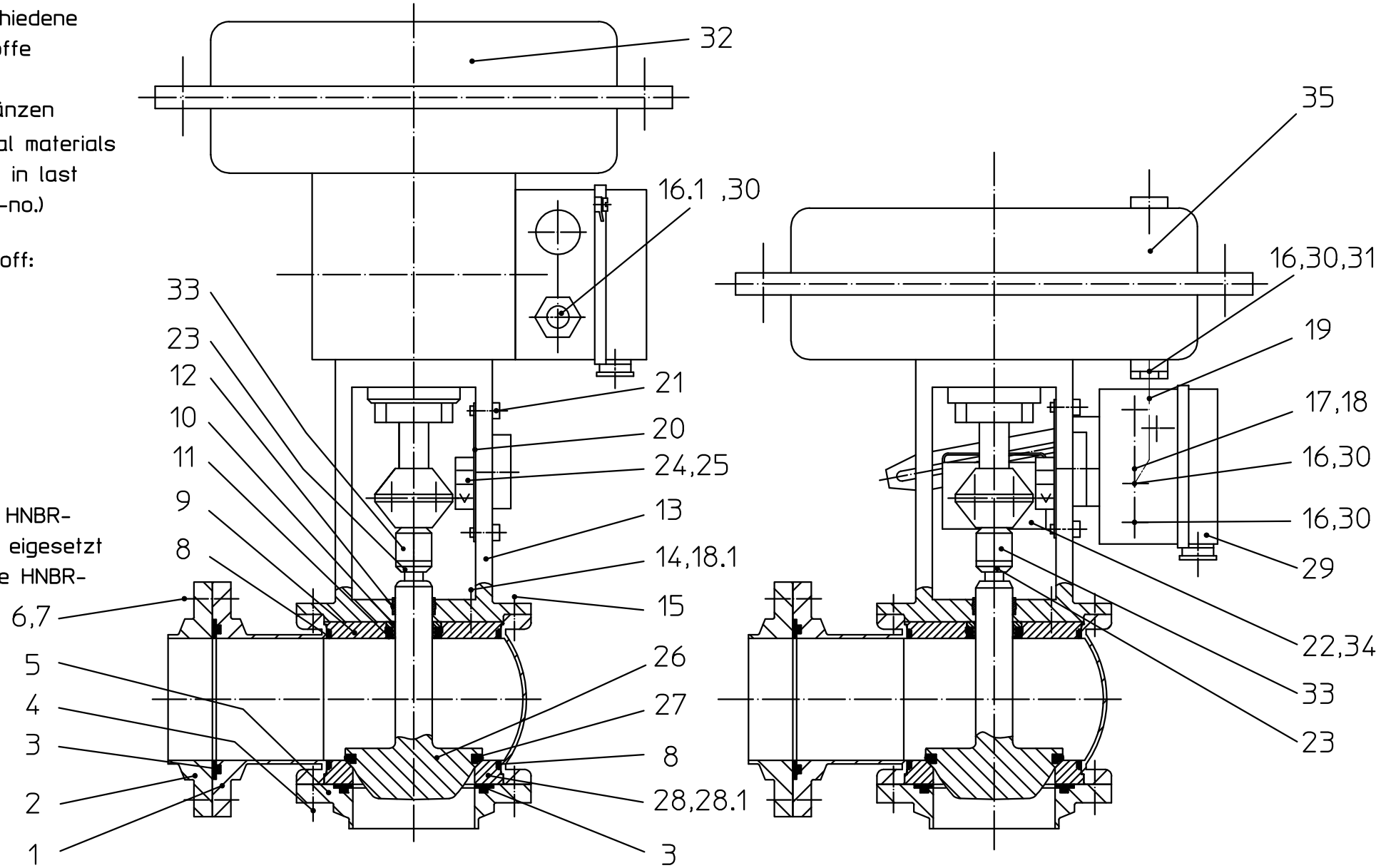

Weitergabe sowie Vervielfältigung dieser Unterlage, Verwertung und Mitteilung ihres Inhalts nicht gestattet, soweit nicht schriftlich zugestanden. Verstoß verpflichtet zum Schadensersatz und kann strafrechtliche Folgen haben (Paragraph 18 UWG, Paragraph 106 UrhG). Eigentum und alle Rechte, auch für Patenterteilung und Gebrauchsmustereintragung, vorbehalten. APV Rosista GmbH. Diese Zeichnung wurde mit CAD erstellt und darf nicht von Hand geändert werden.

02/94

Ersatzteilliste: spare parts list: Regelventil RG41-25-150
Antrieb MAT3277 o.271 (MFS o.MFH) 120,240,350,700cm²
el.-pn.o.pn. Stell.regler; lineare o.gleichproz. Kennlinie
Modulating valve RG41-25-150 with diaphragm actuator
MAT3277 or 271 (spring: closed or opened) 120,240,350,700cm²
el.-pn. or pn. positioner; flow charact.: lineare and equal perc.

Blatt 2

	Datum	Name
Gezeichnet	10.8.95	Trytko
Geprüft	4.9.95	Knöchel
Normgepr.	5.9.95	Plümper

Datum	8/95	4/98	12/99	04/00	04/04	01/07	08/07		
Name	Trytko	Trytko	Trytko	Trytko	Trytko	Trytko	Trytko		

APV Rosista GmbH
D-59425 Unna
Germany

RN 01.170.0

Pos. item	Menge quantity	Benennung description	DN 25 WS-Nr. ref.-no.	40 WS-Nr. ref.-no.	50 WS-Nr. ref.-no.	65 WS-Nr. ref.-no.	80 WS-Nr. ref.-no.	100 WS-Nr. ref.-no.	125 WS-Nr. ref.-no.	150 WS-Nr. ref.-no.
1	1	Gehäuse Housing RG41-1FN1	15-56-290/47	15-56-390/47	15-56-440/47	15-56-490/47	15-56-540/47	15-56-640/47	15-56-690/47	15-56-765/47
2	1	Flansch Flange FG1	09-51-260/47	09-51-261/47	09-51-262/47	09-51-263/47	09-51-264/47	09-51-265/47	09-51-677/47	09-51-727/47
3	2	Dichtung Seal FGN1 *	58-32-277/	58-32-377/	58-32-427/	58-32-477/	58-32-527/	58-32-627/	58-32-677/	58-32-727/
4		Skt Schraube Hex.screw	4x DIN EN 24017-M8x20-A2-70				4x DIN EN 24017-M10x20-A2-70		8x DIN EN 24017-M10x25-A2-70	
5	1	Flansch Flange FN1	09-51-250/47	09-51-251/47	09-51-252/47	09-51-253/47	09-51-701/47	09-51-702/47	09-51-700/47	09-51-772/47
6		Skt Schraube Hex.screw	4x DIN EN 24017-M8x28-A2-70				8x		8x DIN EN 24017-M10x40-A2-70	
7		Skt.Mutter Hex.nut	4x DIN EN 24032-M8-A2				8x		8x DIN EN 24032-M10-A2	
8	2	Gehäusedichtung Housing seal *	58-33-292/	58-33-392/	58-33-442/	58-33-492/	58-33-542/	58-33-642/	58-33-692/	58-33-742/
9	1	Gehäusedeckel Housing cover Hub: 15mm	15-00-065/42	15-00-069/42	15-00-793/42	15-00-794/42	15-00-797/42	15-00-798/42	15-00-796/42	
	1	Gehäusedeckel Housing cover Hub: 30mm						15-00-841/42	15-00-129/42	15-00-136/42
10	1	Schaftdichtung Shaft seal Hub: 15mm	58-33-150/26	=	=	=	=	=	=	
	1	Schaftdichtung Shaft seal Hub: 30mm						58-33-154/23	=	=
11	1	Tellerdichtung Seat seal Hub: 15mm *	58-33-293/	=	=	=	=	=	=	
	1	Tellerdichtung Seat seal Hub: 30mm *						58-33-393/	=	=
12	1	Führungsbuchse Bushing 20x9 Hub: 15mm	08-01-178/23	=	=	=	=	=	=	
	1	Führungsbuchse Bushing 30x9 Hub: 30mm						08-01-065/23	=	=
13	1	Laterne Yoke Hub: 15mm	16-40-108/17	16-40-109/17	16-40-110/17	16-40-111/17	16-40-112/17	16-40-113/17	16-40-114/17	
	1	Laterne Yoke Hub: 30mm						16-40-133/17	16-40-001/17	16-40-118/17
14		Skt Schraube Hex.screw	DIN EN 24017-1xM6x16-A2-70	1x DIN EN 24017-M8x16-A2-70	1x	1x	1x	1x	2x DIN EN 24017-M8x20-A2-70	
15		Skt Schraube Hex.screw	4x DIN EN 24017-M8x14-A2-70		4x	4x	4x DIN EN 24017-M10x14-A2-70	4x	8x DIN EN 24017-M10x18-A2-70	

Weitergabe sowie Vervielfältigung dieser Unterlage, Verwertung und Mitteilung ihres Inhalts nicht gestattet, soweit nicht schriftlich zugestanden. Verstoß verpflichtet zum Schadensersatz und kann strafrechtliche Folgen haben (Paragraph 18 UWG, Paragraph 106 UrhG). Eigentum und alle Rechte, auch für Patenterteilung und Gebrauchsmustereintragung, vorbehalten. APV Rosista GmbH. Diese Zeichnung wurde mit CAD erstellt und darf nicht von Hand geändert werden.

02/94

Ersatzteilliste: spare parts list: Regelventil RG41-25-150
Antrieb MAT3277 o.271 (MFS o.MFH) 120,240,350,700cm²
el.-pn.o.pn. Stell.regler; lineare o.gleichproz. Kennlinie
Modulating valve RG41-25-150 with diaphragm actuator
MAT3277 or 271 (spring: closed or opened) 120,240,350,700cm²
el.-pn. or pn. positioner; flow charact.: lineare and equal perc.

Blatt 3

	Datum	Name
Gezeichnet	10.8.95	Trytko
Geprüft	4.9.95	Knöchel
Normgepr.	5.9.95	Plümper

Datum	8/95	12/99	04/04	01/07
Name	Trytko	Trytko	Trytko	Trytko

APV Rosista GmbH
D-59425 Unna
Germany

RN 01.170.0

Pos. item	Menge quantity	Benennung description	DN 25 WS-Nr. ref.-no.	40 WS-Nr. ref.-no.	50 WS-Nr. ref.-no.	65 WS-Nr. ref.-no.	80 WS-Nr. ref.-no.	100 WS-Nr. ref.-no.	125 WS-Nr. ref.-no.	150 WS-Nr. ref.-no.
16	3	Winkelverschraub. G1/8 schwenkbar Elbow union G1/8 slewable	08-60-750/93	=	=	=	=	=	=	=
16.1	1	Winkelverschraub. G1/8 schwenkbar Elbow union G1/8 slewable	08-60-750/93	=	=	=	=	=	=	=
17	1	Skt Schraube Hex.screw	DIN EN 24014-M8x70-A2-70							
18	1	Scheibe Wascher	DIN 125- A8,4							
18.1	2	Scheibe Wascher							DIN 125- A8,4	
19	1	Schlauch 6x1x500 Hose	08-75-055/53	=	=	=	=	=	=	=
20	1	Befestigungsblech für Hubanzeige Best.Nr:ref.no Mounting plate for stroke indicator 0300-0992	08-29-292/13	=	=	=	=	=	=	=
21	2	Zyl. Schraube Cyl. screw	DIN EN ISO 1207-M5x12-A2-70							
22	1	Mitnehmerplatte kpl. Best.Nr:ref.no. Driving plate complete 1.400-5745	08-44-001/15	=	=	=	=	=	=	=
23	1	Kontermutter Hub:15mm Best.Nr:ref.no. Mating nut M10x1 0250-0721	21-50-025/15	=	=	=	=	=	=	
	1	Kontermutter Hub:30mm Best.Nr:ref.no. Mating nut M14x1,5 0259-0048						21-50-026/15	=	=

Weitergabe sowie Vervielfältigung dieser Unterlage, Verwertung und Mitteilung ihres Inhalts nicht gestattet, soweit nicht schriftlich zugestanden. Verstoß verpflichtet zum Schadensersatz und kann strafrechtliche Folgen haben (Paragraph 18 UWG, Paragraph 106 UrhG). Eigentum und alle Rechte, auch für Patenterteilung und Gebrauchsmustereintragung, vorbehalten. APV Rosista GmbH. Diese Zeichnung wurde mit CAD erstellt und darf nicht von Hand geändert werden.

Ersatzteilliste: spare parts list: Regelventil RG41-25-150
Antrieb MAT3277 o.271 (MFS o.MFH) 120,240,350,700cm²
el.-pn.o.pn. Stell.regler; lineare o.gleichproz. Kennlinie
Modulating valve RG41-25-150 with diaphragm actuator
MAT3277 or 271 (spring: closed or opened) 120,240,350,700cm²
el.-pn. or pn. positioner; flow charact.: lineare and equal perc.

Blatt 4

	Datum	Name
Gezeichnet	10.08.95	Trytko
Geprüft	04.09.95	Knöchel
Normgepr.	05.09.95	Plümper

Datum	08/95	01/07	08/07
Name	Trytko	Trytko	Trytko

APV Rosista GmbH
D-59425 Unna
Germany

RN 01.170.0

DN 25

Pos. item	Menge quantity	Benennung description	0,25 WS-Nr. ref.-no.	0,4 WS-Nr. ref.-no.	0,63 WS-Nr. ref.-no.	1,0 WS-Nr. ref.-no.	1,6 WS-Nr. ref.-no.	2,5 WS-Nr. ref.-no.	4,0 WS-Nr. ref.-no.	6,3 WS-Nr. ref.-no.
24	1	Hubanzeige Hub: Best.Nr:ref.no. Stroke indicator 15mm 0190-4076	08-29-290/13	=	=	=	=	=	=	=
25	1	Hubanzeige Hub: Best.Nr:ref.no. Stroke indicator 30mm 0190-4077								
26	1	Schaft-lineare Kennlinie Shaft flow character-linear	15-25-039/42	15-25-040/42	15-25-041/42	15-25-042/42	15-25-043/42	15-25-044/42	15-25-045/42	15-25-046/42
	1	Schaft-gleichproz. Kennlinie Shaft flow character-equal percen.	15-25-019/42	15-25-020/42	15-25-021/42	15-25-022/42	15-25-023/42	15-25-024/42	15-25-025/42	15-25-026/42
27	1	Tellerdichtung * Seat seal						58-33-294/	=	=
28	1	Ven.Sitz Valve seat	15-36-150/42	=	15-36-027/42	=	=	15-36-028/42	=	15-36-054/42
28.1	1	Ven.Sitz mit Lochkäfig (geräuscharm) Valve seat with punched cage (low noise)						15-36-035/47	=	15-36-008/47
29	1	El.-Pn.Regler IP763 o.Zubeh.-Hebel I Feder I (Hub 15); Feder II (Hub 30)	29-03-013/93	=	=	=	=	=	=	=
		Positioner IP763 without acces.-lever I spring I (strocke 15);spring II (strocke 30)								
	1	Pn.Regler P765 o.Zubeh. Hebel I Feder I (Hub 15); Feder II (Hub 30)	29-03-004/93	=	=	=	=	=	=	=
		Positioner P765 without acces.-lever I spring I (strocke 15);spring II (strocke 30)								
30	3	Red.Nippel G1/4-1/8 Best.Nr:2531 MAT271 beim Antrieb 240 cm² Red.nipple G1/4-1/8 ref.no. 2531 MAT271 for actuator 240 cm²	09-14-040/93	=	=	=	=	=	=	=
	2	Red.Nippel G1/4-1/8 Best.Nr: 2531 MAT271 beim Antrieb 350,700 cm² Red.nipple G1/4-1/8 ref.no. 2531 MAT271 for actuator 350,700 cm²								
	1	Red.Nippel G1/4-1/8 Best.Nr:2531 MAT 3277,beim Antr.120 bis 700cm² Red.nipple G1/4-1/8 ref.no. 2531 MAT 3277 for act.120 to 700 cm²	09-14-040/93	=	=	=	=	=	=	=
31	1	Red.Nippel G3/8-1/8 Knorr I/49562 MAT271 beim Antrieb 350,700 cm² Red.nipple G3/8-1/8 Knorr I/49562 MAT271 for actuator 350,700 cm²								

Weitergabe sowie Vervielfältigung dieser Unterlage, Verwertung und Mitteilung ihres Inhalts nicht gestattet, soweit nicht schriftlich zugestanden. Verstoß verpflichtet zum Schadensersatz und kann strafrechtliche Folgen haben (Paragraph 18 UWG, Paragraph 106 UrhG). Eigentum und alle Rechte, auch für Patenterteilung und Gebrauchsmustereintragung, vorbehalten. APV Rosista GmbH. Diese Zeichnung wurde mit CAD erstellt und darf nicht von Hand geändert werden.

Ersatzteilliste: spare parts list: Regelventil RG41-25-150
Antrieb MAT3277 o.271 (MFS o.MFH) 120,240,350,700cm²
el.-pn.o.pn. Stell.regler; lineare o.gleichproz. Kennlinie
Modulating valve RG41-25-150 with diaphragm actuator
MAT3277 or 271 (spring: closed or opened) 120,240,350,700cm²
el.-pn. or pn. positioner; flow charact.: lineare and equal perc.

Blatt 5

	Datum	Name
Gezeichnet	10.08.95	Trytko
Geprüft	04.09.95	Knöchel
Normgepr.	05.09.95	Plümper

Datum	08/95	01/07	08/07
Name	Trytko	Trytko	Trytko

APV Rosista GmbH
D-59425 Unna
Germany

RN 01.170.0

Pos. item	Menge quantity	Benennung description	DN 25 10 WS-Nr. ref.-no.	DN 40 2,5 WS-Nr. ref.-no.	DN 40 4,0 WS-Nr. ref.-no.	DN 40 6,3 WS-Nr. ref.-no.	DN 40 10 WS-Nr. ref.-no.	DN 40 16 WS-Nr. ref.-no.	DN 40 25 WS-Nr. ref.-no.	DN 50 6,3 WS-Nr. ref.-no.
24	1	Hubanzeige Hub: Best.Nr:ref.no. Stroke indicator 15mm 0190-4076	08-29-290/13	=	=	=	=	=	=	=
25	1	Hubanzeige Hub: Best.Nr:ref.no. Stroke indicator 30mm 0190-4077								
26	1	Schaft-lineare Kennlinie Shaft flow character-linear	15-25-047/42	15-25-044/42	15-25-045/42	15-25-046/42	15-25-047/42	15-25-048/42	15-25-049/42	15-25-046/42
	1	Schaft-gleichproz. Kennlinie Shaft flow character-equal percen.	15-25-027/42	15-25-024/42	15-25-025/42	15-25-026/42	15-25-027/42	15-25-028/42	15-25-029/42	15-25-026/42
27	1	Tellerdichtung * Seat seal	58-33-294/	=	=	=	=	58-33-394/	=	58-33-294/
28	1	Ven.Sitz Valve seat	15-36-054/42	15-36-029/42	=	15-36-058/42	=	15-36-060/42	=	15-36-062/42
28.1	1	Ven.Sitz mit Lochkäfig (geräuscharm) Valve seat with punched cage (low noise)	15-36-008/47	15-36-038/47	=	15-36-387/47	=	15-36-015/47	=	15-36-034/47
29	1	El.-Pn.Regler IP763 o.Zubeh.-Hebel I Feder I (Hub 15); Feder II (Hub 30) Positioner IP763 without acces.-lever I spring I (strocke 15);spring II (strocke 30)	29-03-013/93	=	=	=	=	=	=	=
	1	Pn.Regler P765 o.Zubeh. Hebel I Feder I (Hub 15); Feder II (Hub 30) Positioner P765 without acces.-lever I spring I (strocke 15);spring II (strocke 30)	29-03-004/93	=	=	=	=	=	=	=
30	3	Red.Nippel G1/4-1/8 Best.Nr:2531 MAT271 beim Antrieb 240 cm² Red.nipple G1/4-1/8 ref.no. 2531 MAT271 for actuator 240 cm²	09-14-040/93	=	=	=	=	=	=	=
	2	Red.Nippel G1/4-1/8 Best.Nr: 2531 MAT271 beim Antrieb 350,700 cm² Red.nipple G1/4-1/8 ref.no. 2531 MAT271 for actuator 350,700 cm²						09-14-040/93	=	
	1	Red.Nippel G1/4-1/8 Best.Nr:2531 MAT 3277,beim Antr.120 bis 700cm² Red.nipple G1/4-1/8 ref.no. 2531 MAT 3277 for act.120 to 700 cm²	09-14-040/93	=	=	=	=	=	=	=
31	1	Red.Nippel G3/8-1/8 Knorr I/49562 MAT271 beim Antrieb 350,700 cm² Red.nipple G3/8-1/8 Knorr I/49562 MAT271 for actuator 350,700 cm²						09-14-041/93	=	

Weitergabe sowie Vervielfältigung dieser Unterlage, Verwertung und Mitteilung ihres Inhalts nicht gestattet, soweit nicht schriftlich zugestanden. Verstoß verpflichtet zum Schadensersatz und kann strafrechtliche Folgen haben (Paragraph 18 UWG, Paragraph 106 UrhG). Eigentum und alle Rechte, auch für Patenterteilung und Gebrauchsmustereintragung, vorbehalten. APV Rosista GmbH. Diese Zeichnung wurde mit CAD erstellt und darf nicht von Hand geändert werden.

Ersatzteilliste: spare parts list: Regelventil RG41-25-150
Antrieb MAT3277 o.271 (MFS o.MFH) 120,240,350,700cm²
el.-pn.o.pn. Stell.regler; lineare o.gleichproz. Kennlinie
Modulating valve RG41-25-150 with diaphragm actuator
MAT3277 or 271 (spring: closed or opened) 120,240,350,700cm²
el.-pn. or pn. positioner; flow charact.: lineare and equal perc.

Blatt 6

	Datum	Name
Gezeichnet	10.08.95	Trytko
Geprüft	04.09.95	Knöchel
Normgepr.	05.09.95	Plümper

Datum	08/95	01/07	08/07
Name	Trytko	Trytko	Trytko

APV Rosista GmbH
D-59425 Unna
Germany

RN 01.170.0

Pos. item	Menge quantity	Benennung description	DN 50 10 WS-Nr. ref.-no.	DN 50 16 WS-Nr. ref.-no.	DN 50 25 WS-Nr. ref.-no.	DN 50 40 WS-Nr. ref.-no.	DN 65 16 WS-Nr. ref.-no.	DN 65 25 WS-Nr. ref.-no.	DN 65 40 WS-Nr. ref.-no.	DN 65 63 WS-Nr. ref.-no.
24	1	Hubanzeige Hub: Best.Nr:ref.no. Stroke indicator 15mm 0190-4076	08-29-290/13	=	=	=	=	=	=	=
25	1	Hubanzeige Hub: Best.Nr:ref.no. Stroke indicator 30mm 0190-4077								
26	1	Schaft-lineare Kennlinie Shaft flow character-linear	15-25-047/42	15-25-048/42	15-25-049/42	15-25-050/42	15-25-048/42	15-25-049/42	15-25-050/42	15-25-051/42
	1	Schaft-gleichproz. Kennlinie Shaft flow character-equal percen.	15-25-027/42	15-25-028/42	15-25-029/42	15-25-030/42	15-25-028/42	15-25-029/42	15-25-030/42	15-25-031/42
27	1	Tellerdichtung * Seat seal	58-33-294/	58-33-394/	=	58-33-444/	58-33-394/	=	58-33-444/	58-33-494/
28	1	Ven.Sitz Valve seat	15-36-062/42	15-36-064/42	=	15-36-066/42	15-36-068/42	=	15-36-070/42	15-36-072/42
28.1	1	Ven.Sitz mit Lochkäfig (geräuscharm) Valve seat with punched cage (low noise)	15-36-034/47	15-36-437/47	=	15-36-011/47	15-36-012/47	=	15-36-487/47	15-36-016/47
29	1	El.-Pn.Regler IP763 o.Zubeh.-Hebel I Feder I (Hub 15); Feder II (Hub 30) Positioner IP763 without acces.-lever I spring I (strocke 15);spring II (strocke 30)	29-03-013/93	=	=	=	=	=	=	=
	1	Pn.Regler P765 o.Zubeh. Hebel I Feder I (Hub 15); Feder II (Hub 30) Positioner P765 without acces.-lever I spring I (strocke 15);spring II (strocke 30)	29-03-004/93	=	=	=	=	=	=	=
30	3	Red.Nippel G1/4-1/8 Best.Nr:2531 MAT271 beim Antrieb 240 cm² Red.nipple G1/4-1/8 ref.no. 2531 MAT271 for actuator 240 cm²	09-14-040/93	=	=	=	=	=	=	
	2	Red.Nippel G1/4-1/8 Best.Nr: 2531 MAT271 beim Antrieb 350,700 cm² Red.nipple G1/4-1/8 ref.no. 2531 MAT271 for actuator 350,700 cm²		09-14-040/93	=	=	=	=	=	=
	1	Red.Nippel G1/4-1/8 Best.Nr:2531 MAT 3277,beim Antr.120 bis 700cm² Red.nipple G1/4-1/8 ref.no. 2531 MAT 3277 for act.120 to 700 cm²	09-14-040/93	=	=	=	=	=	=	=
31	1	Red.Nippel G3/8-1/8 Knorr I/49562 MAT271 beim Antrieb 350,700 cm² Red.nipple G3/8-1/8 Knorr I/49562 MAT271 for actuator 350,700 cm²		09-14-041/93	=	=	=	=	=	=

Weitergabe sowie Vervielfältigung dieser Unterlage, Verwertung und Mitteilung ihres Inhalts nicht gestattet, soweit nicht schriftlich zugestanden. Verstoß verpflichtet zum Schadensersatz und kann strafrechtliche Folgen haben (Paragraph 18 UWG, Paragraph 106 UrhG). Eigentum und alle Rechte, auch für Patenterteilung und Gebrauchsmustereintragung, vorbehalten. APV Rosista GmbH. Diese Zeichnung wurde mit CAD erstellt und darf nicht von Hand geändert werden.

Ersatzteilliste: spare parts list: Regelventil RG41-25-150

Antrieb MAT3277 o.271 (MFS o.MFH) 120,240,350,700cm²
el.-pn.o.pn. Stell.regler; lineare o.gleichproz. Kennlinie
Modulating valve RG41-25-150 with diaphragm actuator
MAT3277 or 271 (spring: closed or opened) 120,240,350,700cm²
el.-pn. or pn. positioner; flow charact.: lineare and equal perc.

Blatt 7

	Datum	Name
Gezeichnet	10.08.95	Trytko
Geprüft	04.09.95	Knöchel
Normgepr.	05.09.95	Plümper

Datum	08/95	01/07	08/07
Name	Trytko	Trytko	Trytko

APV Rosista GmbH
D-59425 Unna
Germany

RN 01.170.0

Pos. item	Menge quantity	Benennung description	DN 80 40 WS-Nr. ref.-no.	DN 80 63 WS-Nr. ref.-no.	DN 80 100 WS-Nr. ref.-no.	DN 100 63 WS-Nr. ref.-no.	DN 100 100 WS-Nr. ref.-no.	DN 100 160 Hub:15mm WS-Nr. ref.-no.	DN 100 160 Hub:30mm WS-Nr. ref.-no.	WS-Nr. ref.-no.
24	1	Hubanzeige Hub: Best.Nr:ref.no. Stroke indicator 15mm 0190-4076	08-29-290/13	=	=	=	=	=		
25	1	Hubanzeige Hub: Best.Nr:ref.no. Stroke indicator 30mm 0190-4077							08-29-291/13	
26	1	Schaft-lineare Kennlinie Shaft flow character-linear	15-25-050/42	15-25-051/42	15-25-052/42	15-25-051/42	15-25-052/42	15-25-055/42	15-25-053/42	
	1	Schaft-gleichproz. Kennlinie Shaft flow character-equal percen.	15-25-030/42	15-25-031/42	15-25-032/42	15-25-031/42	15-25-032/42	15-25-035/42	15-25-033/42	
27	1	Tellerdichtung * Seat seal	58-33-444/	58-33-494/	58-33-544/	58-33-494/	58-33-544/	58-33-644/	58-33-644/	
28	1	Ven.Sitz Valve seat	15-36-074/42	15-36-076/42	15-36-078/42	15-36-079/42	15-36-042/42	15-36-043/42	15-36-043/42	
28.1	1	Ven.Sitz mit Lochkäfig (geräuscharm) Valve seat with punched cage (low noise)	15-36-037/47	15-36-537/47	15-36-017/47	15-36-020/47	15-36-637/47	15-36-033/47	=	
29	1	El.-Pn.Regler IP763 o.Zubeh.-Hebel I Feder I (Hub 15); Feder II (Hub 30) Positioner IP763 without acces.-lever I spring I (strocke 15);spring II (strocke 30)	29-03-013/93	=	=	=	=	=	29-03-014/93	
	1	Pn.Regler P765 o.Zubeh. Hebel I Feder I (Hub 15); Feder II (Hub 30) Positioner P765 without acces.-lever I spring I (strocke 15);spring II (strocke 30)	29-03-004/93	=	=	=	=	=	29-03-005/93	
30	3	Red.Nippel G1/4-1/8 Best.Nr:2531 MAT271 beim Antrieb 240 cm² Red.nipple G1/4-1/8 ref.no. 2531 MAT271 for actuator 240 cm²	09-14-040/93							
	2	Red.Nippel G1/4-1/8 Best.Nr: 2531 MAT271 beim Antrieb 350,700 cm² Red.nipple G1/4-1/8 ref.no. 2531 MAT271 for actuator 350,700 cm²	09-14-040/93	=	=	=	=	=	=	
	1	Red.Nippel G1/4-1/8 Best.Nr:2531 MAT 3277,beim Antr.120 bis 700cm² Red.nipple G1/4-1/8 ref.no. 2531 MAT 3277 for act.120 to 700 cm²	09-14-040/93	=	=	=	=	=	=	
31	1	Red.Nippel G3/8-1/8 Knorr I/49562 MAT271 beim Antrieb 350,700 cm² Red.nipple G3/8-1/8 Knorr I/49562 MAT271 for actuator 350,700 cm²	09-14-041/93	=	=	=	=	=	=	

Weitergabe sowie Vervielfältigung dieser Unterlage, Verwertung und Mitteilung ihres Inhalts nicht gestattet, soweit nicht schriftlich zugestanden. Verstoß verpflichtet zum Schadensersatz und kann strafrechtliche Folgen haben (Paragraph 18 UWG, Paragraph 106 UrhG). Eigentum und alle Rechte, auch für Patenterteilung und Gebrauchsmustereintragung, vorbehalten. APV Rosista GmbH. Diese Zeichnung wurde mit CAD erstellt und darf nicht von Hand geändert werden.

Ersatzteilliste: spare parts list: Regelventil RG41-25-150
Antrieb MAT3277 o.271 (MFS o.MFH) 120,240,350,700cm²
el.-pn.o.pn. Stell.regler; lineare o.gleichproz. Kennlinie
Modulating valve RG41-25-150 with diaphragm actuator
MAT3277 or 271 (spring: closed or opened) 120,240,350,700cm²
el.-pn. or pn. positioner; flow charact.: lineare and equal perc.

Blatt 8

	Datum	Name
Gezeichnet	10.08.95	Trytko
Geprüft	04.09.95	Knöchel
Normgepr.	05.09.95	Plümper

Datum	08/95	01/07	08/07
Name	Trytko	Trytko	Trytko

APV Rosista GmbH
D-59425 Unna
Germany

RN 01.170.0

Pos. item	Menge quantity	Benennung description	DN 125 63 WS-Nr. ref.-no.	DN 125 100 WS-Nr. ref.-no.	DN 125 160 Hub:15mm WS-Nr. ref.-no.	DN 125 160 Hub:30mm WS-Nr. ref.-no.	DN 125 250 Hub:30mm WS-Nr. ref.-no.	DN 150 160 WS-Nr. ref.-no.	DN 150 250 WS-Nr. ref.-no.	DN 150 400 WS-Nr. ref.-no.
24	1	Hubanzeige Hub: 15mm Best.Nr:ref.no. 0190-4076 Stroke indicator	08-29-290/13	=	=					
25	1	Hubanzeige Hub: 30mm Best.Nr:ref.no. 0190-4077 Stroke indicator				08-29-291/13	=	=	=	=
26	1	Schaft-lineare Kennlinie Shaft flow character-linear	15-25-051/42	15-25-052/42	15-25-055/42	15-25-053/42	15-25-128/42	15-25-053/42	15-25-128/42	15-25-060/42
	1	Schaft-gleichproz. Kennlinie Shaft flow character-equal percen.	15-25-031/42	15-25-032/42	15-25-035/42	15-25-033/42	15-25-129/42	15-25-033/42	15-25-129/42	15-25-061/42
27	1	Tellerdichtung * Seat seal	58-33-494/	58-33-544/	58-33-644/	=	58-33-695/	58-33-644/	58-33-695/	58-33-745/
28	1	Ven.Sitz Valve seat	15-36-109/42	15-36-110/42	15-36-111/42	=	15-36-031/42	15-36-059/42	15-36-044/42	15-36-045/42
28.1	1	Ven.Sitz mit Lochkäfig (geräuscharm) Valve seat with punched cage (low noise)		15-36-327/47	15-36-118/47	=	15-36-328/47		15-36-048/47	
29	1	El.-Pn.Regler IP763 o.Zubeh.-Hebel I Feder I (Hub 15); Feder II (Hub 30) Positioner IP763 without acces.-lever I spring I (stroke 15);spring II (stroke 30)	29-03-013/93	=	=	29-03-014/93	=	=	=	=
	1	Pn.Regler P765 o.Zubeh. Hebel I Feder I (Hub 15); Feder II (Hub 30) Positioner P765 without acces.-lever I spring I (stroke 15);spring II (stroke 30)	29-03-004/93	=	=	29-03-005/93	=	=	=	=
30	3	Red.Nippel G1/4-1/8 Best.Nr:2531 MAT271 beim Antrieb 240 cm² Red.nipple G1/4-1/8 ref.no. 2531 MAT271 for actuator 240 cm²								
	2	Red.Nippel G1/4-1/8 Best.Nr: 2531 MAT271 beim Antrieb 350,700 cm² Red.nipple G1/4-1/8 ref.no. 2531 MAT271 for actuator 350,700 cm²	09-14-040/93	=	=	=	=	=	=	=
	1	Red.Nippel G1/4-1/8 Best.Nr:2531 MAT 3277,beim Antr.120 bis 700cm² Red.nipple G1/4-1/8 ref.no. 2531 MAT 3277 for act.120 to 700 cm²	09-14-040/93	=	=	=	=	=	=	=
31	1	Red.Nippel G3/8-1/8 Knorr I/49562 MAT271 beim Antrieb 350,700 cm² Red.nipple G3/8-1/8 Knorr I/49562 MAT271 for actuator 350,700 cm²	09-14-041/93	=	=	=	=	=	=	=

Weitergabe sowie Vervielfältigung dieser Unterlage, Verwertung und Mitteilung ihres Inhalts nicht gestattet, soweit nicht schriftlich zugestanden. Verstoß verpflichtet zum Schadensersatz und kann strafrechtliche Folgen haben (Paragraph 18 UWG, Paragraph 106 UrhG). Eigentum und alle Rechte, auch für Patenterteilung und Gebrauchsmustereintragung, vorbehalten. APV Rosista GmbH. Diese Zeichnung wurde mit CAD erstellt und darf nicht von Hand geändert werden.

Ersatzteilliste: spare parts list: Regelventil RG41-25-150
Antrieb MAT3277 o.271 (MFS o.MFH) 120,240,350,700cm²
el.-pn.o.pn. Stell.regler; lineare o.gleichproz. Kennlinie
Modulating valve RG41-25-150 with diaphragm actuator
MAT3277 or 271 (spring: closed or opened) 120,240,350,700cm²
el.-pn. or pn. positioner; flow charact.: lineare and equal perc.

Blatt 9

	Datum	Name
Gezeichnet	10.08.95	Trytko
Geprüft	04.09.95	Knöchel
Normgepr.	05.09.95	Plümper

Datum	08/95	01/07							
Name	Trytko	Trytko							

APV Rosista GmbH
D-59425 Unna
Germany

RN 01.170.0

Pos. item	Menge quantity	Benennung description		DN 25 /kvs 0,25; 0,4; 0,63; 1,0; 1,6; 2,5; 4,0; 6,3; 10 WS-Nr. ref.-no.	DN 40 /kvs 2,5; 4,0; 6,3; 10 WS-Nr. ref.-no.	DN 40 /kvs 16; 25 WS-Nr. ref.-no.	DN 50 /kvs 6,3; 10 WS-Nr. ref.-no.	DN 50 /kvs 16; 25; 40 WS-Nr. ref.-no.
32	1	MAT3277 IP3767 MFS-Antrieb A-120cm² MFS-actuator	1,4-2,3 bar	16-31-850/17	=		=	
	1	MAT3277 P3766 MFS-Antrieb A-120cm² MFS-actuator	1,4-2,3 bar	16-31-851/17	=		=	
	1	MAT3277 IP3767 MFH-Antrieb A-120cm² MFH-actuator	0,2-1,0 bar	16-31-870/17	=		=	
	1	MAT3277 P3766 MFH-Antrieb A-120cm² MFH-actuator	0,2-1,0 bar	16-31-871/17	=		=	
	1	MAT3277 IP3767 MFS-Antrieb A-240cm² MFS-actuator	0,6-3,0 bar			16-31-854/17		=
	1	MAT3277 P3766 MFS-Antrieb A-240cm² MFS-actuator	0,6-3,0 bar			16-31-855/17		=
	1	MAT3277 IP3767 MFH-Antrieb A-240cm² MFH-actuator	0,2-1,0 bar			16-31-874/17		=
	1	MAT3277 P3766 MFH-Antrieb A-240cm² MFH-actuator	0,2-1,0 bar			16-31-875/17		=
	1	MAT3277 IP3767 MFS-Antrieb A-350cm² MFS-actuator	1,4-2,3 bar			16-31-858/17		=
	1	MAT3277 P3766 MFS-Antrieb A-350cm² MFS-actuator	1,4-2,3 bar			16-31-860/17		=
33	1	Kupplungskopf klein Hose coupling small	M10x1 Best.Nr: 0250-0581	08-52-280/15	=		=	
	1	Kupplungskopf groß Hose coupling great	M10x1 Best.Nr: 0250-0674			08-52-281/15		=
	1	Kupplungsstück Coupling piece	M14x1,5					
34	1	Befestigungswinkel Angle bracket	Best.Nr: 0300-0994			08-44-002/15		=

Weitergabe sowie Vervielfältigung dieser Unterlage, Verwertung und Mitteilung ihres Inhalts nicht gestattet, soweit nicht schriftlich zugestanden. Verstoß verpflichtet zum Schadensersatz und kann strafrechtliche Folgen haben (Paragraph 18 UWG, Paragraph 106 UrhG). Eigentum und alle Rechte, auch für Patenterteilung und Gebrauchsmustereintragung, vorbehalten. APV Rosista GmbH. Diese Zeichnung wurde mit CAD erstellt und darf nicht von Hand geändert werden.

Ersatzteilliste: spare parts list: Regelventil RG41-25-150
Antrieb MAT3277 o.271 (MFS o.MFH) 120,240,350,700cm²
el.-pn.o.pn. Stell.regler; lineare o.gleichproz. Kennlinie
Modulating valve RG41-25-150 with diaphragm actuator
MAT3277 or 271 (spring: closed or opened) 120,240,350,700cm²
el.-pn. or pn. positioner; flow charact.: lineare and equal perc.

Blatt 10

	Datum	Name
Gezeichnet	10.08.95	Trytko
Geprüft	04.09.95	Knöchel
Normgepr.	05.09.95	Plümper

Datum	08/95	04/99	01/07						
Name	Trytko	Evering	Trytko						

APV Rosista GmbH
D-59425 Unna
Germany

RN 01.170.0

Pos. item	Menge quantity	Benennung description		DN 25 /kvs 0,25; 0,4; 0,63; 1,0; 1,6; 2,5; 4,0; 6,3; 10 WS-Nr. ref.-no.	DN 40 /kvs 2,5; 4,0; 6,3; 10 WS-Nr. ref.-no.	DN 40 /kvs 16; 25 WS-Nr. ref.-no.	DN 50 /kvs 6,3; 10 WS-Nr. ref.-no.	DN 50 /kvs 16; 25; 40 WS-Nr. ref.-no.
35	1	MAT271 MFS-Antrieb A-120cm² MFS-actuator	1,4-2,3 bar	16-31-741/93	=	=	=	=
	1	MAT271 MFH-Antrieb A-120cm² MFH-actuator	0,2-1,0 bar	16-31-742/93	=	=	=	=
	1	MAT271 MFS-Antrieb A-240cm² MFS-actuator	0,6-3,0 bar	16-31-727/93	=	=	=	=
	1	MAT271 MFH-Antrieb A-240cm² MFH-actuator	0,2-1,0 bar	16-31-735/93	=	=	=	=
	1	MAT271 MFS-Antrieb A-350cm² MFS-actuator	1,4-2,3 bar			16-31-728/93		=
	1	MAT271 MFH-Antrieb A-350cm² MFH-actuator	0,2-1,0 bar					

Weitergabe sowie Vervielfältigung dieser Unterlage, Verwertung und Mitteilung ihres Inhalts nicht gestattet, soweit nicht schriftlich zugestanden. Verstoß verpflichtet zum Schadensersatz und kann strafrechtliche Folgen haben (Paragraph 18 UWG, Paragraph 106 UrhG). Eigentum und alle Rechte, auch für Patenterteilung und Gebrauchsmustereintragung, vorbehalten. APV Rosista GmbH. Diese Zeichnung wurde mit CAD erstellt und darf nicht von Hand geändert werden.

Ersatzteilliste: spare parts list: Regelventil RG41-25-150
Antrieb MAT3277 o.271 (MFS o.MFH) 120,240,350,700cm²
el.-pn.o.pn. Stell.regler; lineare o.gleichproz. Kennlinie
Modulating valve RG41-25-150 with diaphragm actuator
MAT3277 or 271 (spring: closed or opened) 120,240,350,700cm²
el.-pn. or pn. positioner; flow charact.: lineare and equal perc.

Blatt 11

	Datum	Name
Gezeichnet	10.08.95	Trytko
Geprüft	04.09.95	Knöchel
Normgepr.	05.09.95	Plümper

Datum	08/95	04/99	01/07						
Name	Trytko	Evering	Trytko						

APV Rosista GmbH
D-59425 Unna
Germany

RN 01.170.0

Pos. item	Menge quantity	Benennung description		DN65/kvs 16; 25; 40 WS-Nr. ref.-no.	DN65/kvs 63 WS-Nr. ref.-no.	DN 80/kvs 40 WS-Nr. ref.-no.	DN 80/kvs 63 WS-Nr. ref.-no.	DN 80/kvs 100 WS-Nr. ref.-no.	DN 100/kvs 63; 100 WS-Nr. ref.-no.	DN 100/kvs 160 Hub:15mm WS-Nr. ref.-no.	DN 100/kvs 160 Hub:30mm WS-Nr. ref.-no.
32	1	MAT3277 IP3767 MFS-Antrieb A-240cm² MFS-actuator	0,6-3,0 bar	16-31-854/17		=					
	1	MAT3277 P3766 MFS-Antrieb A-240cm² MFS-actuator	0,6-3,0 bar	16-31-855/17		=					
	1	MAT3277 IP3767 MFH-Antrieb A-240cm² MFH-actuator	0,2-1,0 bar	16-31-874/17	=	=	=		=		
	1	MAT3277 P3766 MFH-Antrieb A-240cm² MFH-actuator	0,2-1,0 bar	16-31-875/17	=	=	=		=		
	1	MAT3277 IP3767 MFS-Antrieb A-350cm² MFS-actuator	1,4-2,3 bar	16-31-858/17	=	=	=	=	=	=	
	1	MAT3277 P3766 MFS-Antrieb A-350cm² MFS-actuator	1,4-2,3 bar	16-31-860/17	=	=	=	=	=	=	
	1	MAT3277 IP3767 MFH-Antrieb A-350cm² MFH-actuator	0,2-1,0 bar		16-31-878/17		=	=	=	=	
	1	MAT3277 P3766 MFH-Antrieb A-350cm² MFH-actuator	0,2-1,0 bar		16-31-879/17		=	=	=	=	
	1	MAT3277 IP3767 MFS-Antrieb A-350cm² MFS-actuator	2,1-3,3 bar		16-31-859/17		=	=	=	=	
	1	MAT3277 P3766 MFS-Antrieb A-350cm² MFS-actuator	2,1-3,3 bar		16-31-861/17		=	=	=	=	
	1	MAT3277 IP3767 MFS-Antrieb A-700cm² MFS-actuator	1,6-2,4 bar								16-31-864/17
	1	MAT3277 P3766 MFS-Antrieb A-700cm² MFS-actuator	1,6-2,4 bar								16-31-865/17
	1	MAT3277 IP3767 MFH-Antrieb A-700cm² MFH-actuator	0,2-1,0 bar								16-31-884/17

Weitergabe sowie Vervielfältigung dieser Unterlage, Verwertung und Mitteilung ihres Inhalts nicht gestattet, soweit nicht schriftlich zugestanden. Verstoß verpflichtet zum Schadensersatz und kann strafrechtliche Folgen haben (Paragraph 18 UWG, Paragraph 106 UrhG). Eigentum und alle Rechte, auch für Patenterteilung und Gebrauchsmustereintragung, vorbehalten. APV Rosista GmbH. Diese Zeichnung wurde mit CAD erstellt und darf nicht von Hand geändert werden.

Ersatzteilliste: spare parts list: Regelventil RG41-25-150
Antrieb MAT3277 o.271 (MFS o.MFH) 120,240,350,700cm²
el.-pn.o.pn. Stell.regler; lineare o.gleichproz. Kennlinie
Modulating valve RG41-25-150 with diaphragm actuator
MAT3277 or 271 (spring: closed or opened) 120,240,350,700cm²
el.-pn. or pn. positioner; flow charact.: lineare and equal perc.

Blatt 12

	Datum	Name
Gezeichnet	10.08.95	Trytko
Geprüft	04.09.95	Knöchel
Normgepr.	05.09.95	Plümper

Datum	08/95	04/99	01/07						
Name	Trytko	Evering	Trytko						

APV Rosista GmbH
D-59425 Unna
Germany

RN 01.170.0

Pos. item	Menge quantity	Benennung description		DN 65 /kvs 16; 25; 40 WS-Nr. ref.-no.	DN 65 /kvs 63 WS-Nr. ref.-no.	DN 80 /kvs 40 WS-Nr. ref.-no.	DN 80 /kvs 63 WS-Nr. ref.-no.	DN 80 /kvs 100 WS-Nr. ref.-no.	DN 100 /kvs 63; 100 WS-Nr. ref.-no.	DN 100 /kvs 160 Hub:15mm WS-Nr. ref.-no.	DN 100 /kvs 160 Hub:30mm WS-Nr. ref.-no.
32	1	MAT3277 P3766 MFH-Antrieb A-700cm MFH-actuator	0,2-1,0 bar								16-31-885/17
33	1	Kupplungskopf klein Hose coupling small	M10x1 Best.Nr: 0250-0581								
	1	Kupplungskopf groß Hose coupling great	M10x1 Best.Nr: 0250-0674	08-52-281/15	=	=	=	=	=	=	
	1	Kupplungsstück Coupling piece	M14x1,5								21-50-030/15
34	1	Befestigungswinkel Angle bracket	Best.Nr: 0300-0994	08-44-002/15	=	=	=	=	=	=	=
35	1	MAT271 MFS-Antrieb A-240cm² MFS-actuator	0,6-3,0 bar	16-31-727/93		=					
	1	MAT271 MFH-Antrieb A-240cm² MFH-actuator	0,2-1,0 bar	16-31-735/93	=	=	=	=	=	=	
	1	MAT271 MFS-Antrieb A-350cm² MFS-actuator	1,4-2,3 bar	16-31-728/93	=	=	=	=	=	=	
	1	MAT271 MFH-Antrieb A-350cm² MFH-actuator	0,2-1,0 bar		16-31-732/93			=		=	
	1	MAT271 MFS-Antrieb A-350cm² MFS-actuator	2,1-3,3 bar		16-31-738/93		=	=	=	=	
	1	MAT271 MFS-Antrieb A-700cm2 MFS-actuator	1,6-2,4 bar								16-31-730/93
	1	MAT271 MFH-Antrieb A-700cm² MFH-actuator	0,2-1,0 bar								16-31-767/93

Weitergabe sowie Vervielfältigung dieser Unterlage, Verwertung und Mitteilung ihres Inhalts nicht gestattet, soweit nicht schriftlich zugestanden. Verstoß verpflichtet zum Schadensersatz und kann strafrechtliche Folgen haben (Paragraph 18 UWG, Paragraph 106 UrhG). Eigentum und alle Rechte, auch für Patenterteilung und Gebrauchsmustereintragung, vorbehalten. APV Rosista GmbH. Diese Zeichnung wurde mit CAD erstellt und darf nicht von Hand geändert werden.

Ersatzteilliste: spare parts list: Regelventil RG41-25-150

Antrieb MAT3277 o.271 (MFS o.MFH) 120,240,350,700cm²
el.-pn.o.pn. Stell.regler; lineare o.gleichproz. Kennlinie
Modulating valve RG41-25-150 with diaphragm actuator
MAT3277 or 271 (spring: closed or opened) 120,240,350,700cm²
el.-pn. or pn. positioner; flow charact.: lineare and equal perc.

Blatt 13

	Datum	Name
Gezeichnet	10.08.95	Trytko
Geprüft	04.09.95	Knöchel
Normgepr.	05.09.95	Plümper

Datum	08/95	04/99	01/07
Name	Trytko	Evering	Trytko

APV Rosista GmbH
D-59425 Unna
Germany

RN 01.170.0

Pos. item	Menge quantity	Benennung description		DN 125 /kvs 63; 100 WS-Nr. ref.-no.	160 Hub:15mm WS-Nr. ref.-no.	160 Hub:30mm WS-Nr. ref.-no.	250 WS-Nr. ref.-no.	DN 150 /kvs 160 WS-Nr. ref.-no.	250 WS-Nr. ref.-no.	400 WS-Nr. ref.-no.	WS-Nr. ref.-no.
32	1	MAT3277 IP3767 MFH-Antrieb A-240cm² MFH-actuator	0,2-1,0 bar	16-31-874/17							
	1	MAT3277 P3766 MFH-Antrieb A-240cm² MFH-actuator	0,2-1,0 bar	16-31-875/17							
	1	MAT3277 IP3767 MFS-Antrieb A-350cm² MFS-actuator	2,1-3,3 bar	16-31-859/17	=						
	1	MAT3277 P3766 MFS-Antrieb A-350cm² MFS-actuator	2,1-3,3 bar	16-31-861/17	=						
	1	MAT3277 IP3767 MFS-Antrieb A-350cm² MFS-actuator	0,2-1,0 bar	16-31-878/17	=						
	1	MAT3277 P3766 MFS-Antrieb A-350cm² MFS-actuator	0,2-1,0 bar	16-31-879/17	=						
	1	MAT3277 IP3767 MFS-Antrieb A-700cm² MFS-actuator	1,6-2,4 bar			16-31-864/17	=	=	=	=	
	1	MAT3277 P3766 MFS-Antrieb A-700cm² MFS-actuator	1,6-2,4 bar			16-31-865/17	=	=	=	=	
	1	MAT3277 IP3767 MFH-Antrieb A-700cm² MFH-actuator	0,2-1,0 bar			16-31-884/17	=	=	=	=	
	1	MAT3277 P3766 MFH-Antrieb A-700cm² MFH-actuator	0,2-1,0 bar			16-31-885/17	=	=	=	=	
33	1	Kupplungskopf klein Hose coupling small	M10x1 Best.Nr: 0250-0581								
	1	Kupplungskopf groß Hose coupling great	M10x1 Best.Nr: 0250-0674	08-52-281/15	=						
	1	Kupplungsstück Coupling piece	M14x1,5			21-50-030/15	=	=	=	=	
34	1	Befestigungswinkel Angle bracket	Best.Nr: 0300-0994	08-44-002/15	=	=	=	=	=	=	

Weitergabe sowie Vervielfältigung dieser Unterlage, Verwertung und Mitteilung ihres Inhalts nicht gestattet, soweit nicht schriftlich zugestanden. Verstoß verpflichtet zum Schadensersatz und kann strafrechtliche Folgen haben (Paragraph 18 UWG, Paragraph 106 UrhG). Eigentum und alle Rechte, auch für Patenterteilung und Gebrauchsmustereintragung, vorbehalten. APV Rosista GmbH. Diese Zeichnung wurde mit CAD erstellt und darf nicht von Hand geändert werden.

Ersatzteilliste: spare parts list: Regelventil RG41-25-150

Antrieb MAT3277 o.271 (MFS o.MFH) 120,240,350,700cm²
el.-pn.o.pn. Stell.regler; lineare o.gleichproz. Kennlinie
Modulating valve RG41-25-150 with diaphragm actuator
MAT3277 or 271 (spring: closed or opened) 120,240,350,700cm²
el.-pn. or pn. positioner; flow charact.: lineare and equal perc.

Blatt 14

	Datum	Name
Gezeichnet	10.08.95	Trytko
Geprüft	04.09.95	Knöchel
Normgepr.	05.09.95	Plümper

Datum	08/95	01/07
Name	Trytko	Trytko

APV Rosista GmbH
D-59425 Unna
Germany

RN 01.170.0

Pos. item	Menge quantity	Benennung description		DN 125 /kvs 63; 100 WS-Nr. ref.-no.	160 Hub:15mm WS-Nr. ref.-no.	160 Hub:30mm WS-Nr. ref.-no.	250 WS-Nr. ref.-no.	DN 150 /kvs 160 WS-Nr. ref.-no.	250 WS-Nr. ref.-no.	400 WS-Nr. ref.-no.	WS-Nr. ref.-no.
35	1	MAT271 MFH-Antrieb A-240cm² MFH-actuator	0,2-1,0 bar	16-31-735/93							
	1	MAT271 MFS-Antrieb A-350cm² MFS-actuator	2,1-3,3 bar	16-31-738/93	=						
	1	MAT271 MFH-Antrieb A-350cm² MFH-actuator	0,2-1,0 bar	16-31-732/93	=						
	1	MAT271 MFS-Antrieb A-700cm² MFS-actuator	1,6-2,4 bar			16-31-730/93	=	=	=	=	
	1	MAT271 MFH-Antrieb A-700cm² MFH-actuator	0,2-1,0 bar			16-31-767/93	=	=	=	=	

Weitergabe sowie Vervielfältigung dieser Unterlage, Verwertung und Mitteilung ihres Inhalts nicht gestattet, soweit nicht schriftlich zugestanden. Verstoß verpflichtet zum Schadensersatz und kann strafrechtliche Folgen haben (Paragraph 18 UWG, Paragraph 106 UrhG). Eigentum und alle Rechte, auch für Patenterteilung und Gebrauchsmustereintragung, vorbehalten. APV Rosista GmbH. Diese Zeichnung wurde mit CAD erstellt und darf nicht von Hand geändert werden.

Ersatzteilliste: spare parts list: Regelventil RG41-25-150
Antrieb MAT3277 o.271 (MFS o.MFH) 120,240,350,700cm^2
el.-pn.o.pn. Stell.regler; lineare o.gleichproz. Kennlinie
Modulating valve RG41-25-150 with diaphragm actuator
MAT3277 or 271 (spring: closed or opened) 120,240,350,700cm^2
el.-pn. or pn. positioner; flow charact.: lineare and equal perc.

Blatt 15

	Datum	Name
Gezeichnet	31.01.07	Trytko
Geprüft		
Normgepr.		

Datum	01/07								
Name	Trytko								

APV Rosista GmbH
D-59425 Unna
Germany

RN 01.170.0

Pos. item	Menge quantity	Benennung description	DN 25	40	50	65	80	100	125	150
			WS-Nr. ref.-no.	WS-Nr. ref.-no.	WS-Nr. ref.-no.	WS-Nr. ref.-no.	WS-Nr. ref.-no.	WS-Nr. ref.-no.	WS-Nr. ref.-no.	WS-Nr. ref.-no.
		Pos. 3, 8, 10, 11, 12, 27 nur im kompletten Dichtungssatz erhältlich item. 3, 8, 10, 11, 12, 27 available as complete seal kits only								
								Hub: 15mm	**Hub: 15mm**	
	1	Dichtungssatz FPM Seal kit	58-34-335/00	58-34-336/00	58-34-337/00	58-34-338/00	58-34-339/00	58-34-340/00	58-34-341/00	58-34-342/00
	1	Dichtungssatz EPDM Seal kit	58-34-335/01	58-34-336/01	58-34-337/01	58-34-338/01	58-34-339/01	58-34-340/01	58-34-341/01	58-34-342/01
	1	Dichtungssatz VMQ Seal kit	58-34-335/02	58-34-336/02	58-34-337/02	58-34-338/02	58-34-339/02	58-34-340/02	58-34-341/02	58-34-342/02
	1	Dichtungssatz HNBR Seal kit	58-34-335/06	58-34-336/06	58-34-337/06	58-34-338/06	58-34-339/06	58-34-340/06	58-34-341/06	58-34-342/06
								Hub: 30mm	**Hub: 30mm**	
								58-34-334/00	58-34-349/00	
								58-34-334/01	58-34-349/01	
								58-34-334/02	58-34-349/02	
								58-34-334/06	58-34-349/06	

Weitergabe sowie Vervielfältigung dieser Unterlage, Verwertung und Mitteilung ihres Inhalts nicht gestattet, soweit nicht schriftlich zugestanden. Verstoß verpflichtet zum Schadensersatz und kann strafrechtliche Folgen haben (Paragraph 18 UWG, Paragraph 106 UrhG). Eigentum und alle Rechte, auch für Patenterteilung und Gebrauchsmustereintragung, vorbehalten. APV Rosista GmbH. Diese Zeichnung wurde mit CAD erstellt und darf nicht von Hand geändert werden.

02/94

Ersatzteilliste: spare parts list: Regelventil RG41-1-4 zoll
Antrieb MAT3277 o.271 (MFS o.MFH) 120,240,350,700cm²
el.-pn.o.pn. Stell.regler; lineare o.gleichproz. Kennlinie
Modulating valve RG41-1-4 inch with diaphragm actuator
MAT3277 or 271 (spring: closed or opened) 120,240,350,700cm²
el.-pn. or pn. positioner; flow charact.: lineare and equal perc.

Besteht aus 11 Blatt Blatt 1

	Datum	Name
Gezeichnet	25.08.95	Trytko
Geprüft	05.01.96	Knöchel
Normgepr.	11.01.96	Plümper

Datum	8/95	4/98	12/99	04/04	01/07	08/07
Name	Trytko	Trytko	Trytko	Trytko	Trytko	Trytko

APV Rosista GmbH
D-59425 Unna
Germany

RN 01.170.1

Es stehen verschiedene Dichtungswerkstoffe zur Verfügung.
Bitte WS-Nr. ergänzen

The following seal materials are available (fill in last two digits of ref.-no.)

*Dichtungswerkstoff:
/material seals:
../13-VMQ
../33-HNBR
../73-FPM
../93-EPDM

Gehäusedichtung
/housing seal
Bei VMQ wird die HNBR-Gehäusedichtung eingesetzt.
For VMQ take the HNBR housing seal.

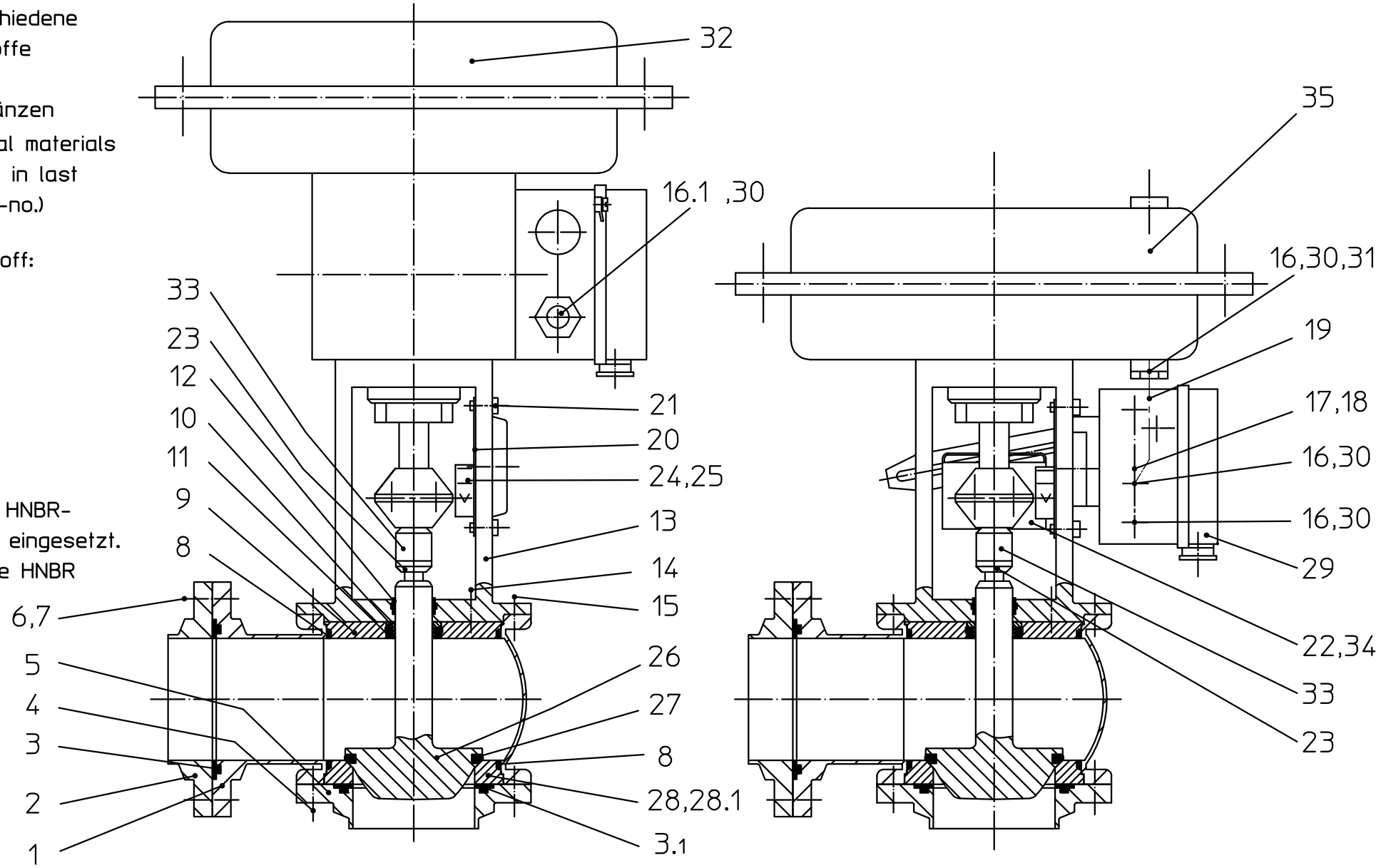

Weitergabe sowie Vervielfältigung dieser Unterlage, Verwertung und Mitteilung ihres Inhalts nicht gestattet, soweit nicht schriftlich zugestanden. Verstoß verpflichtet zum Schadensersatz und kann strafrechtliche Folgen haben (Paragraph 18 UWG, Paragraph 106 UrhG). Eigentum und alle Rechte, auch für Patenterteilung und Gebrauchsmustereintragung, vorbehalten. APV Rosista GmbH. Diese Zeichnung wurde mit CAD erstellt und darf nicht von Hand geändert werden.

Ersatzteilliste: spare parts list: Regelventil RG41-1-4 zoll
Antrieb MAT3277 o.271 (MFS o.MFH) 120,240,350,700cm²
el.-pn.o.pn. Stell.regler; lineare o.gleichproz. Kennlinie
Modulating valve RG41-1-4 inch with diaphragm actuator
MAT3277 or 271 (spring: closed or opened) 120,240,350,700cm²
el.-pn. or pn. positioner; flow charact.: lineare and equal perc.

Blatt 2

	Datum	Name
Gezeichnet	25.08.95	Trytko
Geprüft	05.01.96	Knöchel
Normgepr.	11.01.96	Plümper

Datum	8/95	4/98	12/99	04/00	04/04	01/07	08/07		
Name	Trytko	Trytko	Trytko	Trytko	Trytko	Trytko	Trytko		

APV Rosista GmbH
D-59425 Unna
Germany

RN 01.170.1

Pos. item	Menge quantity	Benennung description	1" WS-Nr. ref.-no.	1,5" WS-Nr. ref.-no.	2" WS-Nr. ref.-no.	2,5" WS-Nr. ref.-no.	3" WS-Nr. ref.-no.	4" WS-Nr. ref.-no.	WS-Nr. ref.-no.	WS-Nr. ref.-no.
1	1	Gehäuse Housing RG41-1FN1	15-56-315/47	15-56-415/47	15-56-465/47	15-56-515/47	15-56-565/47	15-56-665/47		
2	1	Flansch Flange FG1	09-51-222/47	09-51-223/47	09-51-224/47	09-51-225/47	09-51-226/47	09-51-227/47		
3	1	Dichtung Seal FGN1 *	58-32-305/	58-32-405/	58-32-455/	58-32-505/	58-32-555/	58-32-655/		
3.1	1	Dichtung Seal FGN1 *	58-32-277/	58-32-377/	58-32-427/	58-32-477/	58-32-555/	58-32-627/		
4	4	Skt.Schraube Hex.screw	DIN EN 24017-M8x20-A2-70					DIN EN 24017-M10x20-A2-70		
5	1	Flansch Flange FN1	09-51-760/47	09-51-761/47	09-51-762/47	09-51-763/47	09-51-207/47	09-51-765/47		
6		Skt.Schraube Hex.screw	4x DIN EN 24017-M8x28-A2-70	4x	4x	4x	8x	8x		
7		Skt.Mutter Hex.nut	4x DIN EN 24032-M8-A2	4x	4x	4x	8x	8x		
8	2	Gehäusedichtung Housing seal *	58-33-292/	58-33-392/	58-33-442/	58-33-492/	58-33-567/	58-33-642/		
9	1	Gehäusedeckel Housing cover	15-00-065/42	15-00-069/42	15-00-793/42	15-00-794/42	15-00-799/42	15-00-798/42		
10	1	Schaftdichtung Shaft seal SW4	58-33-150/26	=	=	=	=	=		
11	1	Tellerdichtung Seat seal *	58-33-293/	=	=	=	=	=		
12	1	Führungsbuchse Bushing 20x9	08-01-178/23	=	=	=	=	=		
13	1	Laterne Yoke	16-40-108/17	16-40-109/17	16-40-110/17	16-40-111/17	16-40-116/17	16-40-113/17		
14	1	Skt.Schraube Hex.screw	DIN EN 24017-M6x16-A2-70	DIN EN 24017-M8x16-A2-70						
15	4	Skt.Schraube Hex.screw	DIN EN 24017-M8x14-A2-70					DIN EN 24017-M10x14-A2-70		
16	3	Winkelverschraub. G1/8 schwenkbar Elbow union G1/8 slewable	08-60-750/93	=	=	=	=	=		
16.1	1	Winkelverschraub. G1/8 schwenkbar Elbow union G1/8 slewable	08-60-750/93	=	=	=	=	=		
17	1	Skt.Schraube Hex.screw	DIN EN 24014-M8x70-A2-70							
18	1	Scheibe Wascher	DIN 125- A8,4							

Weitergabe sowie Vervielfältigung dieser Unterlage, Verwertung und Mitteilung ihres Inhalts nicht gestattet, soweit nicht schriftlich zugestanden. Verstoß verpflichtet zum Schadensersatz und kann strafrechtliche Folgen haben (Paragraph 18 UWG, Paragraph 106 UrhG). Eigentum und alle Rechte, auch für Patenterteilung und Gebrauchsmustereintragung, vorbehalten. APV Rosista GmbH. Diese Zeichnung wurde mit CAD erstellt und darf nicht von Hand geändert werden.

02/94

Ersatzteilliste: spare parts list: Regelventil RG41-1-4 zoll

Antrieb MAT3277 o.271 (MFS o.MFH) 120,240,350,700cm²
el.-pn.o.pn. Stell.regler; lineare o.gleichproz. Kennlinie
Modulating valve RG41-1-4 inch with diaphragm actuator
MAT3277 or 271 (spring: closed or opened) 120,240,350,700cm²
el.-pn. or pn. positioner; flow charact.: lineare and equal perc.

Blatt 3

	Datum	Name
Gezeichnet	25.08.95	Trytko
Geprüft	05.01.96	Knöchel
Normgepr.	11.01.96	Plümper

Datum	8/95	12/99	04/04	01/07
Name	Trytko	Trytko	Trytko	Trytko

APV Rosista GmbH
D-59425 Unna
Germany

RN 01.170.1

Pos. item	Menge quantity	Benennung description	1" WS-Nr. ref.-no.	1,5" WS-Nr. ref.-no.	2" WS-Nr. ref.-no.	2,5" WS-Nr. ref.-no.	3" WS-Nr. ref.-no.	4" WS-Nr. ref.-no.	WS-Nr. ref.-no.	WS-Nr. ref.-no.
19	1	Schlauch Hose 6x1x500	08-75-055/53	=	=	=	=	=		
20	1	Befestigungsblech für Hubanzeige Mounting plate for stroke indicator Best.Nr:ref.no. 0300-0992	08-29-292/13	=	=	=	=	=		
21	2	Zyl.Schraube Cyl.screw	DIN EN ISO 1207-M5x12-A2-70							
22	1	Mitnehmerplatte kpl. Driving plate complete Best.Nr:ref.no. 1.400-5745	08-44-001/15	=	=	=	=	=		
23	1	Kontermutter Mating nut M10x1 Best.Nr:ref.no. 0250-0721	21-50-025/15	=	=	=	=	=		
		Pos. 3, 3.1, 8, 10, 11, 12, 27 nur im kompletten Dichtungssatz erhältlich item. 3, 3.1, 8, 10, 11, 12, 27 available as complete seal kits only								
	1	Dichtungssatz Seal kit FPM	58-34-343/00	58-34-344/00	58-34-345/00	58-34-346/00	58-34-347/00	58-34-348/00		
	1	Dichtungssatz Seal kit EPDM	58-34-343/01	58-34-344/01	58-34-345/01	58-34-346/01	58-34-347/01	58-34-348/01		
	1	Dichtungssatz Seal kit VMQ	58-34-343/02	58-34-344/02	58-34-345/02	58-34-346/02	58-34-347/02	58-34-348/02		
	1	Dichtungssatz Seal kit HNBR	58-34-343/06	58-34-344/06	58-34-345/06	58-34-346/06	58-34-347/06	58-34-348/06		

Weitergabe sowie Vervielfältigung dieser Unterlage, Verwertung und Mitteilung ihres Inhalts nicht gestattet, soweit nicht schriftlich zugestanden. Verstoß verpflichtet zum Schadensersatz und kann strafrechtliche Folgen haben (Paragraph 18 UWG, Paragraph 106 UrhG). Eigentum und alle Rechte, auch für Patenterteilung und Gebrauchsmustereintragung, vorbehalten. APV Rosista GmbH. Diese Zeichnung wurde mit CAD erstellt und darf nicht von Hand geändert werden.

Ersatzteilliste: spare parts list: Regelventil RG41-1-4 zoll

Antrieb MAT3277 o.271 (MFS o.MFH) 120,240,350,700cm²
el.-pn.o.pn. Stell.regler; lineare o.gleichproz. Kennlinie

Modulating valve RG41-1-4 inch with diaphragm actuator
MAT3277 or 271 (spring: closed or opened) 120,240,350,700cm²
el.-pn. or pn. positioner; flow charact.: lineare and equal perc.

Blatt 4

	Datum	Name
Gezeichnet	25.8.95	Trytko
Geprüft	05.1.96	Knöchel
Normgepr.	11.1.96	Plümper

Datum	8/95	04/04	01/07	08/07
Name	Trytko	Trytko	Trytko	Trytko

APV Rosista GmbH
D-59425 Unna
Germany

RN 01.170.1

Pos. item	Menge quantity	Benennung description	0,25 WS-Nr. ref.-no.	0,4 WS-Nr. ref.-no.	0,63 WS-Nr. ref.-no.	1,0 WS-Nr. ref.-no.	1" 1,6 WS-Nr. ref.-no.	2,5 WS-Nr. ref.-no.	4,0 WS-Nr. ref.-no.	6,3 WS-Nr. ref.-no.
24	1	Hubanzeige 15 mm Best.Nr:ref.no. 0190-4076 Stroke indicator	08-29-290/13	=	=	=	=	=	=	=
25	1	Hubanzeige 30 mm Best.Nr:ref.no. 0190-4077 Stroke indicator								
26	1	Schaft-lineare Kennlinie Shaft flow character-linear	15-25-039/42	15-25-040/42	15-25-041/42	15-25-042/42	15-25-043/42	15-25-044/42	15-25-045/42	15-25-046/42
	1	Schaft-gleichproz. Kennlinie Shaft flow character-equal percen.	15-25-019/42	15-25-020/42	15-25-021/42	15-25-022/42	15-25-023/42	15-25-024/42	15-25-025/42	15-25-026/42
27	1	Tellerdichtung * Seat seal						58-33-294/	=	=
28	1	Ven.Sitz Valve seat	15-36-150/42	=	15-36-027/42	=	=	15-36-028/42	=	15-36-054/42
28.1	1	Ven.Sitz mit Lochkäfig (geräuscharm) Valve seat with punched cage (low noise)						15-36-035/47	=	15-36-008/47
29	1	El.-Pn.Regler IP763 o.Zubeh.-Hebel I Feder I (Hub 15); Feder II (Hub 30) Positioner IP763 without acces.-lever I spring I (strocke 15);spring II (strocke 30)	29-03-013/93	=	=	=	=	=	=	=
	1	Pn.Regler P765 o.Zubeh. Hebel I Feder I (Hub 15); Feder II (Hub 30) Positioner P765 without acces.-lever I spring I (strocke 15);spring II (strocke 30)	29-03-004/93	=	=	=	=	=	=	=
30	3	Red.Nippel R1/4-1/8 Best.Nr:2531 MAT271 beim Antrieb 240 cm² Red.nipple R1/4-1/8 ref.no. 2531 MAT271 for actuator 240 cm²	09-14-040/93	=	=	=	=	=	=	=
	2	Red.Nippel R1/4-1/8 Best.Nr: 2531 MAT271 beim Antrieb 350,700 cm² Red.nipple R1/4-1/8 ref.no. 2531 MAT271 for actuator 350,700 cm²								
	1	Red.Nippel R1/4-1/8 Best.Nr:2531 MAT 3277,beim Antr.120 bis 700cm² Red.nipple R1/4-1/8 ref.no. 2531 MAT 3277 for act.120 to 700 cm²	09-14-040/93	=	=	=	=	=	=	=
31	1	Red.Nippel R3/8-1/8 Knorr I/49562 MAT271 beim Antrieb 350,700 cm² Red.nipple R3/8-1/8 Knorr I/49562 MAT271 for actuator 350,700 cm²								

Weitergabe sowie Vervielfältigung dieser Unterlage, Verwertung und Mitteilung ihres Inhalts nicht gestattet, soweit nicht schriftlich zugestanden. Verstoß verpflichtet zum Schadensersatz und kann strafrechtliche Folgen haben (Paragraph 18 UWG, Paragraph 106 UrhG). Eigentum und alle Rechte, auch für Patenterteilung und Gebrauchsmustereintragung, vorbehalten. APV Rosista GmbH. Diese Zeichnung wurde mit CAD erstellt und darf nicht von Hand geändert werden.

Ersatzteilliste: spare parts list: Regelventil RG41-1-4 zoll
Antrieb MAT3277 o.271 (MFS o.MFH) 120,240,350,700cm²
el.-pn.o.pn. Stell.regler; lineare o.gleichproz. Kennlinie
Modulating valve RG41-1-4 inch with diaphragm actuator
MAT3277 or 271 (spring: closed or opened) 120,240,350,700cm²
el.-pn. or pn. positioner; flow charact.: lineare and equal perc.

Blatt 5

	Datum	Name
Gezeichnet	25.8.95	Trytko
Geprüft	05.1.96	Knöchel
Normgepr.	11.1.96	Plümper

Datum	8/95	04/04	01/07	08/07
Name	Trytko	Trytko	Trytko	Trytko

APV Rosista GmbH
D-59425 Unna
Germany

RN 01.170.1

Pos. item	Menge quantity	Benennung description	1" 10 WS-Nr. ref.-no.	1,5" 2,5 WS-Nr. ref.-no.	1,5" 4,0 WS-Nr. ref.-no.	1,5" 6,3 WS-Nr. ref.-no.	1,5" 10 WS-Nr. ref.-no.	1,5" 16 WS-Nr. ref.-no.	1,5" 25 WS-Nr. ref.-no.	2" 6,3 WS-Nr. ref.-no.
24	1	Hubanzeige 15 mm Best.Nr:ref.no. 0190-4076 Stroke indicator	08-29-290/13	=	=	=	=	=	=	=
25	1	Hubanzeige 30 mm Best.Nr:ref.no. 0190-4077 Stroke indicator								
26	1	Schaft-lineare Kennlinie Shaft flow character-linear	15-25-047/42	15-25-044/42	15-25-045/42	15-25-046/42	15-25-047/42	15-25-048/42	15-25-049/42	15-25-046/42
	1	Schaft-gleichproz. Kennlinie Shaft flow character-equal percen.	15-25-027/42	15-25-024/42	15-25-025/42	15-25-026/42	15-25-027/42	15-25-028/42	15-25-029/42	15-25-026/42
27	1	Tellerdichtung * Seat seal	58-33-294/	=	=	=	=	58-33-394/	=	58-33-294/
28	1	Ven.Sitz Valve seat	15-36-054/42	15-36-029/42	=	15-36-058/42	=	15-36-060/42	=	15-36-062/42
28.1	1	Ven.Sitz mit Lochkäfig (geräuscharm) Valve seat with punched cage (low noise)	15-36-008/47	15-36-038/47	=	15-36-387/47	=	15-36-015/47	=	15-36-034/47
29	1	El.-Pn.Regler IP763 o.Zubeh.-Hebel I Feder I (Hub 15); Feder II (Hub 30) Positioner IP763 without acces.-lever I spring I (strocke 15);spring II (strocke 30)	29-03-013/93	=	=	=	=	=	=	=
	1	Pn.Regler P765 o.Zubeh. Hebel I Feder I (Hub 15); Feder II (Hub 30) Positioner P765 without acces.-lever I spring I (strocke 15);spring II (strocke 30)	29-03-004/93	=	=	=	=	=	=	=
30	3	Red.Nippel R1/4-1/8 Best.Nr:2531 MAT271 beim Antrieb 240 cm² Red.nipple R1/4-1/8 ref.no. 2531 MAT271 for actuator 240 cm²	09-14-040/93	=	=	=	=	=	=	=
	2	Red.Nippel R1/4-1/8 Best.Nr: 2531 MAT271 beim Antrieb 350,700 cm² Red.nipple R1/4-1/8 ref.no. 2531 MAT271 for actuator 350,700 cm²						09-14-040/93	=	
	1	Red.Nippel R1/4-1/8 Best.Nr:2531 MAT 3277,beim Antr.120 bis 700cm² Red.nipple R1/4-1/8 ref.no. 2531 MAT 3277 for act.120 to 700 cm²	09-14-040/93	=	=	=	=	=	=	=
31	1	Red.Nippel R3/8-1/8 Knorr I/49562 MAT271 beim Antrieb 350,700 cm² Red.nipple R3/8-1/8 Knorr I/49562 MAT271 for actuator 350,700 cm²						09-14-041/93	=	

Weitergabe sowie Vervielfältigung dieser Unterlage, Verwertung und Mitteilung ihres Inhalts nicht gestattet, soweit nicht schriftlich zugestanden. Verstoß verpflichtet zum Schadensersatz und kann strafrechtliche Folgen haben (Paragraph 18 UWG, Paragraph 106 UrhG). Eigentum und alle Rechte, auch für Patenterteilung und Gebrauchsmustereintragung, vorbehalten. APV Rosista GmbH. Diese Zeichnung wurde mit CAD erstellt und darf nicht von Hand geändert werden.

Ersatzteilliste: spare parts list: Regelventil RG41-1-4zoll
Antrieb MAT3277 o.271 (MFS o.MFH) 120,240,350,700cm²
el.-pn.o.pn. Stell.regler; lineare o.gleichproz. Kennlinie
Modulating valve RG41-1-4 inch with diaphragm actuator
MAT3277 or 271 (spring: closed or opened) 120,240,350,700cm²
el.-pn. or pn. positioner; flow charact.: lineare and equal perc.

Blatt 6

	Datum	Name
Gezeichnet	25.8.95	Trytko
Geprüft	05.1.96	Knöchel
Normgepr.	11.1.96	Plümper

Datum	8/95	04/04	01/07	08/07
Name	Trytko	Trytko	Trytko	Trytko

APV Rosista GmbH
D-59425 Unna
Germany

RN 01.170.1

Pos. item	Menge quantity	Benennung description	2" 10 WS-Nr. ref.-no.	2" 16 WS-Nr. ref.-no.	2" 25 WS-Nr. ref.-no.	2" 40 WS-Nr. ref.-no.	2,5" 16 WS-Nr. ref.-no.	2,5" 25 WS-Nr. ref.-no.	2,5" 40 WS-Nr. ref.-no.	2,5" 63 WS-Nr. ref.-no.
24	1	Hubanzeige 15 mm Best.Nr:ref.no. 0190-4076 Stroke indicator	08-29-290/13	=	=	=	=	=	=	=
25	1	Hubanzeige 30 mm Best.Nr:ref.no. 0190-4077 Stroke indicator								
26	1	Schaft-lineare Kennlinie Shaft flow character-linear	15-25-047/42	15-25-048/42	15-25-049/42	15-25-050/42	15-25-048/42	15-25-049/42	15-25-050/42	15-25-051/42
	1	Schaft-gleichproz. Kennlinie Shaft flow character-equal percen.	15-25-027/42	15-25-028/42	15-25-029/42	15-25-030/42	15-25-028/42	15-25-029/42	15-25-030/42	15-25-031/42
27	1	Tellerdichtung * Seat seal	58-33-294/	58-33-394/	=	58-33-444/	58-33-394/	=	58-33-444/	58-33-494/
28	1	Ven.Sitz Valve seat	15-36-062/42	15-36-064/42	=	15-36-066/42	15-36-068/42	=	15-36-070/42	15-36-072/42
28.1	1	Ven.Sitz mit Lochkäfig (geräuscharm) Valve seat with punched cage (low noise)	15-36-034/47	15-36-437/47	=	15-36-011/47	15-36-012/47	=	15-36-487/47	15-36-016/47
29	1	El.-Pn.Regler IP763 o.Zubeh.-Hebel I Feder I (Hub 15); Feder II (Hub 30) Positioner IP763 without acces.-lever I spring I (strocke 15);spring II (strocke 30)	29-03-013/93	=	=	=	=	=	=	=
	1	Pn.Regler P765 o.Zubeh. Hebel I Feder I (Hub 15); Feder II (Hub 30) Positioner P765 without acces.-lever I spring I (strocke 15);spring II (strocke 30)	29-03-004/93	=	=	=	=	=	=	=
30	3	Red.Nippel R1/4-1/8 Best.Nr:2531 MAT271 beim Antrieb 240 cm² Red.nipple R1/4-1/8 ref.no. 2531 MAT271 for actuator 240 cm²	09-14-040/93	=	=	=	=	=	=	
	2	Red.Nippel R1/4-1/8 Best.Nr: 2531 MAT271 beim Antrieb 350,700 cm² Red.nipple R1/4-1/8 ref.no. 2531 MAT271 for actuator 350,700 cm²		09-14-040/93	=	=	=	=	=	=
	1	Red.Nippel R1/4-1/8 Best.Nr:2531 MAT 3277,beim Antr.120 bis 700cm² Red.nipple R1/4-1/8 ref.no. 2531 MAT 3277 for act.120 to 700 cm²	09-14-040/93	=	=	=	=	=	=	=
31	1	Red.Nippel R3/8-1/8 Knorr I/49562 MAT271 beim Antrieb 350,700 cm² Red.nipple R3/8-1/8 Knorr I/49562 MAT271 for actuator 350,700 cm²		09-14-041/93	=	=	=	=	=	=

Weitergabe sowie Vervielfältigung dieser Unterlage, Verwertung und Mitteilung ihres Inhalts nicht gestattet, soweit nicht schriftlich zugestanden. Verstoß verpflichtet zum Schadensersatz und kann strafrechtliche Folgen haben (Paragraph 18 UWG, Paragraph 106 UrhG). Eigentum und alle Rechte, auch für Patenterteilung und Gebrauchsmustereintragung, vorbehalten. APV Rosista GmbH. Diese Zeichnung wurde mit CAD erstellt und darf nicht von Hand geändert werden.

Ersatzteilliste: spare parts list: Regelventil RG41-1-4zoll
Antrieb MAT3277 o.271 (MFS o.MFH) 120,240,350,700cm²
el.-pn.o.pn. Stell.regler; lineare o.gleichproz. Kennlinie
Modulating valve RG41-1-4 inch with diaphragm actuator
MAT3277 or 271 (spring: closed or opened) 120,240,350,700cm²
el.-pn. or pn. positioner; flow charact.: lineare and equal perc.

Blatt 7

	Datum	Name
Gezeichnet	25.8.95	Trytko
Geprüft	05.1.96	Knöchel
Normgepr.	11.1.96	Plümper

Datum	8/95	04/04	02/07	08/07
Name	Trytko	Trytko	Trytko	Trytko

APV Rosista GmbH
D-59425 Unna
Germany

RN 01.170.1

Pos. item	Menge quantity	Benennung description	3" 40 WS-Nr. ref.-no.	3" 63 WS-Nr. ref.-no.	3" 80 WS-Nr. ref.-no.	4" 63 WS-Nr. ref.-no.	4" 100 WS-Nr. ref.-no.	4" 160 WS-Nr. ref.-no.	WS-Nr. ref.-no.	WS-Nr. ref.-no.
24	1	Hubanzeige 15 mm Best.Nr:ref.no. 0190-4076 Stroke indicator	08-29-290/13	=	=	=	=	=		
25	1	Hubanzeige 30 mm Best.Nr:ref.no. 0190-4077 Stroke indicator								
26	1	Schaft-lineare Kennlinie Shaft flow character-linear	15-25-050/42	15-25-051/42	15-25-054/42	15-25-051/42	15-25-052/42	15-25-055/42		
	1	Schaft-gleichproz. Kennlinie Shaft flow character-equal percen.	15-25-030/42	15-25-031/42	15-25-034/42	15-25-031/42	15-25-032/42	15-25-035/42		
27	1	Tellerdichtung * Seat seal	58-33-444/	58-33-494/	58-33-569/	58-33-494/	58-33-544/	58-33-644/		
28	1	Ven.Sitz Valve seat	15-36-138/42	15-36-139/42	15-36-140/42	15-36-079/42	15-36-042/42	15-36-043/42		
28.1	1	Ven.Sitz mit Lochkäfig (geräuscharm) Valve seat with punched cage (low noise)	15-36-021/47	15-36-022/47	15-36-115/47	15-36-020/47	15-36-637/47	15-36-033/47		
29	1	El.-Pn.Regler IP763 o.Zubeh.-Hebel I Feder I (Hub 15); Feder II (Hub 30) Positioner IP763 without acces.-lever I spring I (strocke 15);spring II (strocke 30)	29-03-013/93	=	=	=	=	=		
	1	Pn.Regler P765 o.Zubeh. Hebel I Feder I (Hub 15); Feder II (Hub 30) Positioner P765 without acces.-lever I spring I (strocke 15);spring II (strocke 30)	29-03-004/93	=	=	=	=	=		
30	3	Red.Nippel R1/4-1/8 Best.Nr:2531 MAT271 beim Antrieb 240 cm² Red.nipple R1/4-1/8 ref.no. 2531 MAT271 for actuator 240 cm²	09-14-040/93							
	2	Red.Nippel R1/4-1/8 Best.Nr: 2531 MAT271 beim Antrieb 350,700 cm² Red.nipple R1/4-1/8 ref.no. 2531 MAT271 for actuator 350,700 cm²	09-14-040/93	=	=	=	=	=		
	1	Red.Nippel R1/4-1/8 Best.Nr:2531 MAT 3277,beim Antr.120 bis 700cm² Red.nipple R1/4-1/8 ref.no. 2531 MAT 3277 for act.120 to 700 cm²	09-14-040/93	=	=	=	=	=		
31	1	Red.Nippel R3/8-1/8 Knorr I/49562 MAT271 beim Antrieb 350,700 cm² Red.nipple R3/8-1/8 Knorr I/49562 MAT271 for actuator 350,700 cm²	09-14-041/93	=	=	=	=	=		

Weitergabe sowie Vervielfältigung dieser Unterlage, Verwertung und Mitteilung ihres Inhalts nicht gestattet, soweit nicht schriftlich zugestanden. Verstoß verpflichtet zum Schadensersatz und kann strafrechtliche Folgen haben (Paragraph 18 UWG, Paragraph 106 UrhG). Eigentum und alle Rechte, auch für Patenterteilung und Gebrauchsmustereintragung, vorbehalten. APV Rosista GmbH. Diese Zeichnung wurde mit CAD erstellt und darf nicht von Hand geändert werden.

Ersatzteilliste: spare parts list: Regelventil RG41-1-4 zoll

Antrieb MAT3277 o.271 (MFS o.MFH) 120,240,350,700cm²
el.-pn.o.pn. Stell.regler; lineare o.gleichproz. Kennlinie
Modulating valve RG41-1-4 inch with diaphragm actuator
MAT3277 or 271 (spring: closed or opened) 120,240,350,700cm²
el.-pn. or pn. positioner; flow charact.: lineare and equal perc.

Blatt 8

	Datum	Name
Gezeichnet	25.8.95	Trytko
Geprüft	05.1.96	Knöchel
Normgepr.	11.1.96	Plömper

Datum	8/95	04/04	
Name	Trytko	Trytko	

APV Rosista GmbH
D-59425 Unna
Germany

RN 01.170.1

Pos. item	Menge quantity	Benennung description		1"/kvs 0,25; 0,4; 0,63; 1,0; 1,6; 2,5; 4,0; 6,3; 10 WS-Nr. ref.-no.	1,5"/kvs 2,5; 4,0; 6,3; 10 WS-Nr. ref.-no.	1,5"/kvs 16; 25 WS-Nr. ref.-no.	2"/kvs 6,3; 10 WS-Nr. ref.-no.	2"/kvs 16; 25; 40 WS-Nr. ref.-no.
32	1	MAT3277 IP3767 MFS-Antrieb A-120cm² MFS-actuator	1,4-2,3 bar	16-31-850/17	=		=	
	1	MAT3277 P3766 MFS-Antrieb A-120cm² MFS-actuator	1,4-2,3 bar	16-31-851/17	=		=	
	1	MAT3277 IP3767 MFH-Antrieb A-120cm² MFH-actuator	0,2-1,0 bar	16-31-870/17	=		=	
	1	MAT3277 P3766 MFH-Antrieb A-120cm² MFH-actuator	0,2-1,0 bar	16-31-871/17	=		=	
	1	MAT3277 IP3767 MFS-Antrieb A-240cm² MFS-actuator	0,6-3,0 bar			16-31-854/17		=
	1	MAT3277 P3766 MFS-Antrieb A-240cm² MFS-actuator	0,6-3,0 bar			16-31-855/17		=
	1	MAT3277 IP3767 MFH-Antrieb A-240cm² MFH-actuator	0,2-1,0 bar			16-31-874/17		=
	1	MAT3277 P3766 MFH-Antrieb A-240cm² MFH-actuator	0,2-1,0 bar			16-31-875/17		=
	1	MAT3277 IP3767 MFS-Antrieb A-350cm² MFS-actuator	1,4-2,3 bar			16-31-858/17		=
	1	MAT3277 P3766 MFS-Antrieb A-350cm² MFS-actuator	1,4-2,3 bar			16-31-860/17		=
33	1	Kupplungskopf klein Hose coupling small	M10x1 Best.Nr: 0250-0581	08-52-280/15	=		=	
	1	Kupplungskopf groß Hose coupling great	M10x1 Best.Nr: 0250-0674			08-52-281/15		=

Weitergabe sowie Vervielfältigung dieser Unterlage, Verwertung und Mitteilung ihres Inhalts nicht gestattet, soweit nicht schriftlich zugestanden. Verstoß verpflichtet zum Schadensersatz und kann strafrechtliche Folgen haben (Paragraph 18 UWG, Paragraph 106 UrhG). Eigentum und alle Rechte, auch für Patenterteilung und Gebrauchsmustereintragung, vorbehalten. APV Rosista GmbH. Diese Zeichnung wurde mit CAD erstellt und darf nicht von Hand geändert werden.

Ersatzteilliste: spare parts list: Regelventil RG41-1-4 zoll
Antrieb MAT3277 o.271 (MFS o.MFH) 120,240,350,700cm²
el.-pn.o.pn. Stell.regler; lineare o.gleichproz. Kennlinie
Modulating valve RG41-1-4 inch with diaphragm actuator
MAT3277 or 271 (spring: closed or opened) 120,240,350,700cm²
el.-pn. or pn. positioner; flow charact.: lineare and equal perc.

Blatt 9

	Datum	Name
Gezeichnet	25.8.95	Trytko
Geprüft	5.1.96	Knöchel
Normgepr.	11.1.96	Plümper

Datum	8/95	4/99	04/04	02/07
Name	Trytko	Evering	Trytko	Trytko

APV Rosista GmbH
D-59425 Unna
Germany

RN 01.170.1

Pos. item	Menge quantity	Benennung description		1" /kvs 0,25; 0,4; 0,63; 1,0; 1,6; 2,5; 4,0; 6,3; 10 WS-Nr. ref.-no.	1,5" /kvs 2,5; 4,0; 6,3; 10 WS-Nr. ref.-no.	1,5" /kvs 16; 25 WS-Nr. ref.-no.	2" /kvs 6,3; 10 WS-Nr. ref.-no.	2" /kvs 16; 25; 40 WS-Nr. ref.-no.
33	1	Kupplungskopf klein Hose coupling small M10x1	Best.Nr: 0250-0581	08-52-280/15	=	=	=	=
	1	Kupplungskopf groß Hose coupling great M10x1	Best.Nr: 0250-0674			08-52-281/15		=
34	1	Befestigungswinkel Angle bracket	Best.Nr: 0300-0994			08-44-002/15		=
35	1	MAT271 IP763; P765 MFS-Antrieb A-120cm² MFS-actuator	1,4-2,3 bar	16-31-741/93	=	=	=	=
	1	MAT271 IP763; P765 MFH-Antrieb A-120cm² MFH-actuator	0,2-1,0 bar	16-31-742/93	=	=	=	=
	1	MAT271 IP763; P765 MFS-Antrieb A-240cm² MFS-actuator	0,6-3,0 bar	16-31-727/93	=	=	=	=
	1	MAT271 IP763; P765 MFH-Antrieb A-240cm² MFH-actuator	0,2-1,0 bar	16-31-735/93	=	=	=	=
	1	MAT271 IP763; P765 MFS-Antrieb A-350cm² MFS-actuator	1,4-2,3 bar			16-31-728/93		=
	1	MAT271 IP763; P765 MFH-Antrieb A-350cm² MFH-actuator	0,2-1,0 bar					

Weitergabe sowie Vervielfältigung dieser Unterlage, Verwertung und Mitteilung ihres Inhalts nicht gestattet, soweit nicht schriftlich zugestanden. Verstoß verpflichtet zum Schadensersatz und kann strafrechtliche Folgen haben (Paragraph 18 UWG, Paragraph 106 UrhG). Eigentum und alle Rechte, auch für Patenterteilung und Gebrauchsmustereintragung, vorbehalten. APV Rosista GmbH. Diese Zeichnung wurde mit CAD erstellt und darf nicht von Hand geändert werden.

Ersatzteilliste: spare parts list: Regelventil RG41-1-4 zoll
Antrieb MAT3277 o.271 (MFS o.MFH) 120,240,350,700cm²
el.-pn.o.pn. Stell.regler; lineare o.gleichproz. Kennlinie
Modulating valve RG41-1-4 inch with diaphragm actuator
MAT3277 or 271 (spring: closed or opened) 120,240,350,700cm²
el.-pn. or pn. positioner; flow charact.: lineare and equal perc.

Blatt 10

	Datum	Name
Gezeichnet	25.8.95	Trytko
Geprüft	5.1.96	Knöchel
Normgepr.	11.1.96	Plümper

Datum	8/95	4/99	04/04	02/07
Name	Trytko	Evering	Trytko	Trytko

APV Rosista GmbH
D-59425 Unna
Germany

RN 01.170.1

Pos. item	Menge quantity	Benennung description		2,5"/kvs 16; 25; 40 WS-Nr. ref.-no.	2,5"/kvs 63 WS-Nr. ref.-no.	3"/kvs 40 WS-Nr. ref.-no.	3"/kvs 63 WS-Nr. ref.-no.	3"/kvs 80 WS-Nr. ref.-no.	4"/kvs 63 WS-Nr. ref.-no.	4"/kvs 100 WS-Nr. ref.-no.	4"/kvs 160 WS-Nr. ref.-no.
32	1	MAT3277 IP3767 MFS-Antrieb A-240cm² MFS-actuator	0,6-3,0 bar	16-31-854/17		=					
	1	MAT3277 P3766 MFS-Antrieb A-240cm² MFS-actuator	0,6-3,0 bar	16-31-855/17		=					
	1	MAT3277 IP3767 MFH-Antrieb A-240cm² MFH-actuator	0,2-1,0 bar	16-31-874/17	=	=	=	=	=	=	
	1	MAT3277 P3766 MFH-Antrieb A-240cm² MFH-actuator	0,2-1,0 bar	16-31-875/17	=	=	=	=	=	=	
	1	MAT3277 IP3767 MFS-Antrieb A-350cm² MFS-actuator	1,4-2,3 bar	16-31-858/17	=	=	=	=	=	=	
	1	MAT3277 P3766 MFS-Antrieb A-350cm² MFS-actuator	1,4-2,3 bar	16-31-860/17	=	=	=	=	=	=	
	1	MAT3277 IP3767 MFH-Antrieb A-350cm² MFH-actuator	0,2-1,0 bar		16-31-878/17			=	=	=	=
	1	MAT3277 P3766 MFH-Antrieb A-350cm² MFH-actuator	0,2-1,0 bar		16-31-879/17			=	=	=	=
	1	MAT3277 IP3767 MFS-Antrieb A-350cm² MFS-actuator	2,1-3,3 bar		16-31-859/17		=	=	=	=	=
	1	MAT3277 P3766 MFS-Antrieb A-350cm² MFS-actuator	2,1-3,3 bar		16-31-861/17		=	=	=	=	=
	1	MAT3277 IP3767 MFS-Antrieb A-700cm² MFS-actuator	1,6-2,4 bar								
	1	MAT3277 P3766 MFS-Antrieb A-700cm² MFS-actuator	1,6-2,4 bar								
	1	MAT3277 IP3767 MFH-Antrieb A-700cm² MFH-actuator	0,2-1,0 bar								

Weitergabe sowie Vervielfältigung dieser Unterlage, Verwertung und Mitteilung ihres Inhalts nicht gestattet, soweit nicht schriftlich zugestanden. Verstoß verpflichtet zum Schadensersatz und kann strafrechtliche Folgen haben (Paragraph 18 UWG, Paragraph 106 UrhG). Eigentum und alle Rechte, auch für Patenterteilung und Gebrauchsmustereintragung, vorbehalten. APV Rosista GmbH. Diese Zeichnung wurde mit CAD erstellt und darf nicht von Hand geändert werden.

Ersatzteilliste: spare parts list: Regelventil RG41-1-4 zoll
Antrieb MAT3277 o.271 (MFS o.MFH) 120,240,350,700cm²
el.-pn.o.pn. Stell.regler; lineare o.gleichproz. Kennlinie
Modulating valve RG41-1-4 inch with diaphragm actuator
MAT3277 or 271 (spring: closed or opened) 120,240,350,700cm²
el.-pn. or pn. positioner; flow charact.: lineare and equal perc.

Blatt 11

	Datum	Name
Gezeichnet	25.8.95	Trytko
Geprüft	5.1.96	Knöchel
Normgepr.	11.1.96	Plümper

Datum	8/95	4/99	04/04	02/07
Name	Trytko	Evering	Trytko	Trytko

APV Rosista GmbH
D-59425 Unna
Germany

RN 01.170.1

Pos. item	Menge quantity	Benennung description		2,5"/kvs 16; 25; 40 WS-Nr. ref.-no.	2,5"/kvs 63 WS-Nr. ref.-no.	3"/kvs 40 WS-Nr. ref.-no.	3"/kvs 63 WS-Nr. ref.-no.	3"/kvs 80 WS-Nr. ref.-no.	4"/kvs 63 WS-Nr. ref.-no.	4"/kvs 100 WS-Nr. ref.-no.	4"/kvs 160 WS-Nr. ref.-no.
32	1	MAT3277 P3766 MFH-Antrieb A-700cm MFH-actuator	0,2-1,0 bar								
33	1	Kupplungskopf klein Hose coupling small	M10x1 Best.Nr: 0250-0581								
	1	Kupplungskopf groß Hose coupling great	M10x1 Best.Nr: 0250-0674	08-52-281/15	=	=	=	=	=	=	=
33	1	Kupplungskopf klein Hose coupling small	M10x1 Best.Nr: 0250-0581	08-52-280/15		=					
	1	Kupplungskopf groß Hose coupling great	M10x1 Best.Nr: 0250-0674	08-52-281/15	=	=	=	=	=	=	=
34	1	Befestigungswinkel Angle bracket	Best.Nr: 0300-0994	08-44-002/15	=	=	=	=	=	=	=
35	1	MAT271 MFS-Antrieb A-240cm² MFS-actuator	0,6-3,0 bar	16-31-727/93		=					
	1	MAT271 MFH-Antrieb A-240cm² MFH-actuator	0,2-1,0 bar	16-31-735/93	=	=	=	=	=	=	
	1	MAT271 MFS-Antrieb A-350cm² MFS-actuator	1,4-2,3 bar	16-31-728/93	=	=	=	=	=	=	
	1	MAT271 MFH-Antrieb A-350cm² MFH-actuator	0,2-1,0 bar		16-31-732/93			=		=	=
	1	MAT271 MFS-Antrieb A-350cm² MFS-actuator	2,1-3,3 bar		16-31-738/93		=	=	=	=	=
	1	MAT271 MFS-Antrieb A-700cm² MFS-actuator	1,6-2,4 bar								
	1	MAT271 MFH-Antrieb A-700cm² MFH-actuator	0,2-1,0 bar								

Weitergabe sowie Vervielfältigung dieser Unterlage, Verwertung und Mitteilung ihres Inhalts nicht gestattet, soweit nicht schriftlich zugestanden. Verstoß verpflichtet zum Schadensersatz und kann strafrechtliche Folgen haben (Paragraph 18 UWG, Paragraph 106 UrhG). Eigentum und alle Rechte, auch für Patenterteilung und Gebrauchsmustereintragung, vorbehalten. APV Rosista GmbH. Diese Zeichnung wurde mit CAD erstellt und darf nicht von Hand geändert werden.

02/94

Ersatzteilliste: spare parts list: **Regelventil RG41-1-4 zoll Antrieb MAT3277 o.271 (MFS o.MFH) 120,240,350,700cm² el.-pn.o.pn. Stell.regler; lineare o.gleichproz. Kennlinie**

Modulating valve RG41-1-4 inch with diaphragm actuator MAT3277 or 271 (spring: closed or opened) 120,240,350,700cm² el.-pn. or pn. positioner; flow charact.: lineare and equal perc.

A3®

Besteht aus 11 Blatt Blatt 1

	Datum	Name
Gezeichnet	17.06.08	Trytko
Geprüft	23.06.08	Knöchel
Normgepr.		

Datum	06/08
Name	Trytko

APV Rosista GmbH
D-59425 Unna
Germany

RN **01.170.8**

Werkstoffvarianten
für Dichtung.
Bitte WS-Nr. ergänzen.
Selection for seal
materials.
Fill in last two digits
of ref.-no.

* ../13-VMQ
../33-HNBR
../73-FPM
../93-EPDM

**Metalloberfläche-außen:
outer metal surfaces:
../43 1.4404- blank geschliffen
1.4404- bright ground finish
../47 1.4404- matt-glänzend
1.4404- satin finish

Gehäusedichtung /housing seal
Bei VMQ wird die HNBR-Gehäusedichtung eingesetzt.
For VMQ take the HNBR-housing seal.

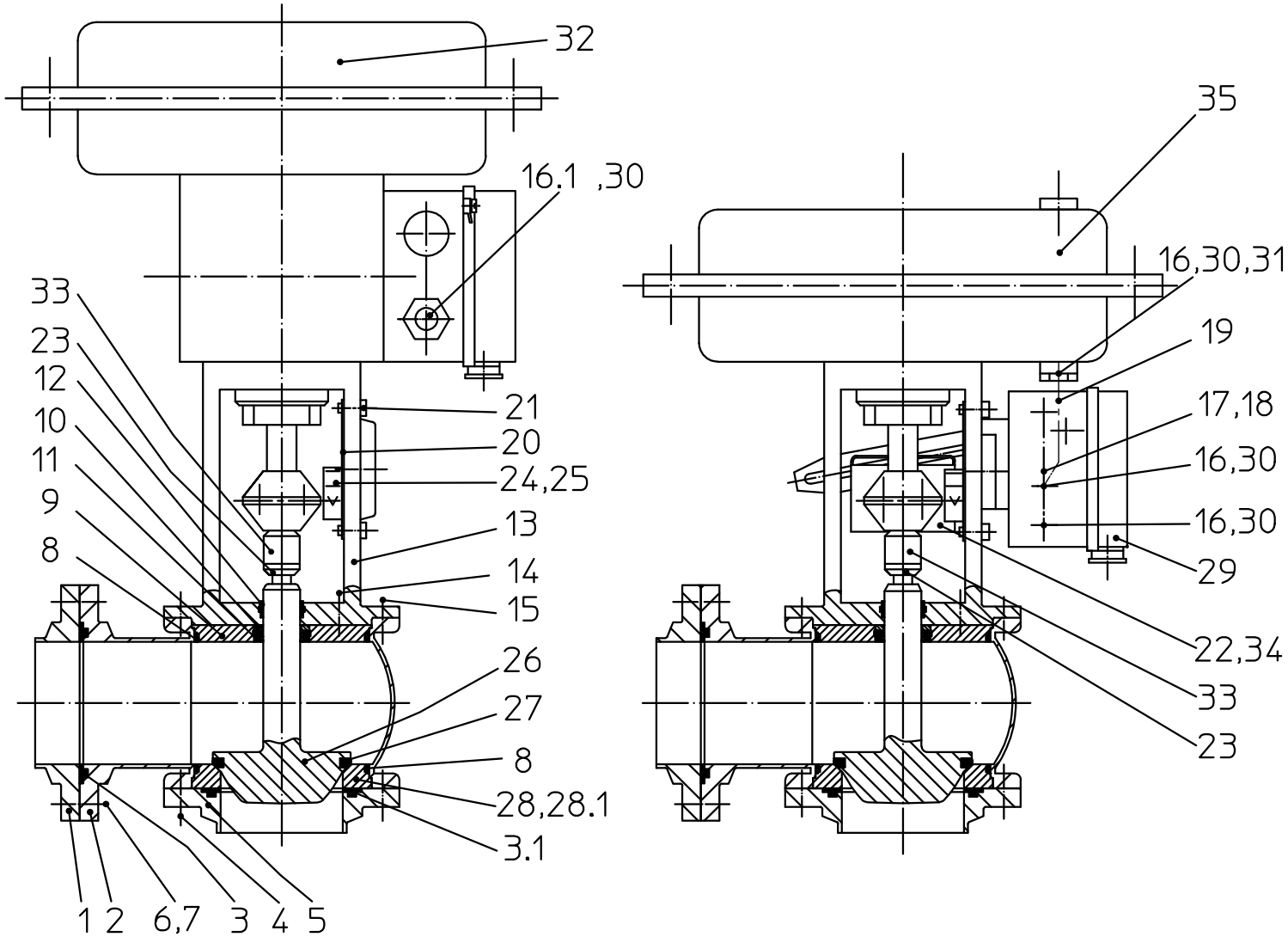

Weitergabe sowie Vervielfältigung dieser Unterlage, Verwertung und Mitteilung ihres Inhalts nicht gestattet, soweit nicht schriftlich zugestanden. Verstoß verpflichtet zum Schadensersatz und kann strafrechtliche Folgen haben (Paragraph 18 UWG, Paragraph 106 UrhG). Eigentum und alle Rechte, auch für Patenterteilung und Gebrauchsmustereintragung, vorbehalten. APV Rosista GmbH. Diese Zeichnung wurde mit CAD erstellt und darf nicht von Hand geändert werden.

Ersatzteilliste: spare parts list: **Regelventil RG41-1-4 zoll**

Antrieb MAT3277 o.271 (MFS o.MFH) 120,240,350,700cm²

el.-pn.o.pn. Stell.regler; lineare o.gleichproz. Kennlinie

Modulating valve RG41-1-4 inch with diaphragm actuator MAT3277 or 271 (spring: closed or opened) 120,240,350,700cm²

el.-pn. or pn. positioner; flow charact.: lineare and equal perc.

A3 ®

Blatt 2

	Datum	Name
Gezeichnet	17.06.08	Trytko
Geprüft	23.06.08	Knöchel
Normgepr.		

Datum	06/08								
Name	Trytko								

APV Rosista GmbH
D-59425 Unna
Germany

RN 01.170.8

Pos. item	Menge quantity	Benennung description	1" WS-Nr. ref.-no.	1,5" WS-Nr. ref.-no.	2" WS-Nr. ref.-no.	2,5" WS-Nr. ref.-no.	3" WS-Nr. ref.-no.	4" WS-Nr. ref.-no.	WS-Nr. ref.-no.	WS-Nr. ref.-no.
1	1	Gehäuse housing RG41-1FN1 **	3A0 15-56-315/	3A0 15-56-415/	3A0 15-56-465/	3A0 15-56-515/	3A0 15-56-565/	3A0 15-56-665/		
2	1	Flansch flange FG1 Ausf. 3A-blank design 3A-bright fin.	3A0 09-51-222/43	3A0 09-51-223/43	3A0 09-51-224/43	3A0 09-51-225/43	3A0 09-51-226/43	3A0 09-51-227/43		
	1	Flansch flange FG1 Ausf. matt-gl. design satin fin.	09-51-222/47	09-51-223/47	09-51-224/47	09-51-225/47	09-51-226/47	09-51-227/47		
3	1	Dichtung seal FGN1 *	58-32-305/	58-32-405/	58-32-455/	58-32-505/	58-32-555/	58-32-655/		
3.1	1	Dichtung seal FGN1 *	58-32-277/	58-32-377/	58-32-427/	58-32-477/	58-32-555/	58-32-627/		
4	4	Skt.Schraube hex.screw	DIN EN 24017-M8x20-A2-70					DIN EN 24017-M10x20-A2-70		
5	1	Flansch flange FN1 Ausf. 3A-blank design 3A-bright fin.	3A0 09-51-760/43	3A0 09-51-761/43	3A0 09-51-762/43	3A0 09-51-763/43	3A0 09-51-207/43	3A0 09-51-765/43		
	1	Flansch flange FN1 Ausf. matt-gl. design satin fin.	09-51-760/47	09-51-761/47	09-51-762/47	09-51-763/47	09-51-207/47	09-51-765/47		
6		Skt.Schraube hex.screw	4x DIN EN 24017-M8x28-A2-70	4x	4x	4x	8x	8x		
7		Skt.Mutter hex.nut	4x DIN EN 24032-M8-A2	4x	4x	4x	8x	8x		
8	2	Gehäusedichtung housing seal *	58-33-292/	58-33-392/	58-33-442/	58-33-492/	58-33-567/	58-33-642/		
9	1	Gehäusedeckel housing cover	15-00-065/42	15-00-069/42	15-00-793/42	15-00-794/42	15-00-799/42	15-00-798/42		
10	1	Schaftdichtung shaft seal SW4	3A0 58-33-151/23	=	=	=	=	=		
11	1	Tellerdichtung seat seal *	58-33-293/	=	=	=	=	=		
12	1	Führungsbuchse bushing 20x9	3A0 08-01-178/23	=	=	=	=	=		
13	1	Laterne yoke Ausf. 3A-blank design 3A-bright fin.	3A0 16-40-108/13	3A0 16-40-109/13	3A0 16-40-110/13	3A0 16-40-111/13	3A0 16-40-116/13	3A0 16-40-113/13		
	1	Laterne yoke Ausf. matt-gl. design satin fin.	16-40-108/17	16-40-109/17	16-40-110/17	16-40-111/17	16-40-116/17	16-40-113/17		
14	1	Skt.Schraube hex.screw	DIN EN 24017-M6x16-A2-70	DIN EN 24017-M8x16-A2-70						
15	4	Skt.Schraube hex.screw	DIN EN 24017-M8x14-A2-70					DIN EN 24017-M10x14-A2-70		
16	3	W-Verschraub. G1/8 1/4"OD schw. elbow union G1/8 1/4"od slew. Ausf. 3A-blank design 3A-bright fin.	08-60-811/93	=	=	=	=	=		

Weitergabe sowie Vervielfältigung dieser Unterlage, Verwertung und Mitteilung ihres Inhalts nicht gestattet, soweit nicht schriftlich zugestanden. Verstoß verpflichtet zum Schadensersatz und kann strafrechtliche Folgen haben (Paragraph 18 UWG, Paragraph 106 UrhG). Eigentum und alle Rechte, auch für Patenterteilung und Gebrauchsmustereintragung, vorbehalten. APV Rosista GmbH. Diese Zeichnung wurde mit CAD erstellt und darf nicht von Hand geändert werden.

Ersatzteilliste: spare parts list: **Regelventil RG41-1-4 zoll**

Antrieb MAT3277 o.271 (MFS o.MFH) 120,240,350,700cm 2

el.-pn.o.pn. Stell.regler; lineare o.gleichproz. Kennlinie

Modulating valve RG41-1-4 inch with diaphragm actuator MAT3277 or 271 (spring: closed or opened) 120,240,350,700cm 2 el.-pn. or pn. positioner; flow charact.: lineare and equal perc.

A3 ®

Blatt 3

	Datum	Name
Gezeichnet	17.06.08	Trytko
Geprüft	23.06.08	Knöchel
Normgepr.		

Datum	06/08
Name	Trytko

APV Rosista GmbH D-59425 Unna Germany

RN 01.170.8

Pos. item	Menge quantity	Benennung description	1" WS-Nr. ref.-no.	1,5" WS-Nr. ref.-no.	2" WS-Nr. ref.-no.	2,5" WS-Nr. ref.-no.	3" WS-Nr. ref.-no.	4" WS-Nr. ref.-no.	WS-Nr. ref.-no.	WS-Nr. ref.-no.
16.1	1	W-Verschraub. G1/8 1/4"OD schwenkbar elbow union G1/8 1/4"OD slewable	08-60-811/93	=	=	=	=	=		
17	1	Skt.Schraube hex.screw	DIN EN 24014-M8x70-A2-70							
18	1	Scheibe wascher	DIN 125- A8,4							
19	1	Schlauch 6,35x1x500 hose	08-75-090/93	=	=	=	=	=		
20	1	Befestigungsblech für Hubanzeige Best.Nr:ref.no. 0300-0992 mounting plate for stroke indicator	08-29-292/13	=	=	=	=	=		
21	2	Zyl.Schraube cyl.screw	DIN EN ISO 1207-M5x12-A2-70							
22	1	Mitnehmerplatte kpl. Best.Nr:ref.no. 1.400-5745 driving plate complete	08-44-001/15	=	=	=	=	=		
23	1	Kontermutter M10x1 Best.Nr:ref.no. 0250-0721 mating nut	21-50-025/15	=	=	=	=	=		
		Pos. 3, 3.1, 8, 10, 11, 12, 27 nur im kompletten Dichtungssatz erhältlich **item. 3, 3.1, 8, 10, 11, 12, 27 available es complete seal kits only**								
	1	Dichtungssatz FPM seal kit	3A0 58-34-343/00	3A0 58-34-344/00	3A0 58-34-345/00	3A0 58-34-346/00	3A0 58-34-347/00	3A0 58-34-348/00		
	1	Dichtungssatz EPDM seal kit	3A0 58-34-343/01	3A0 58-34-344/01	3A0 58-34-345/01	3A0 58-34-346/01	3A0 58-34-347/01	3A0 58-34-348/01		
	1	Dichtungssatz VMQ seal kit	3A0 58-34-343/02	3A0 58-34-344/02	3A0 58-34-345/02	3A0 58-34-346/02	3A0 58-34-347/02	3A0 58-34-348/02		
	1	Dichtungssatz HNBR seal kit	3A0 58-34-343/06	3A0 58-34-344/06	3A0 58-34-345/06	3A0 58-34-346/06	3A0 58-34-347/06	3A0 58-34-348/06		

Weitergabe sowie Vervielfältigung dieser Unterlage, Verwertung und Mitteilung ihres Inhalts nicht gestattet, soweit nicht schriftlich zugestanden. Verstoß verpflichtet zum Schadensersatz und kann strafrechtliche Folgen haben (Paragraph 18 UWG, Paragraph 106 UrhG). Eigentum und alle Rechte, auch für Patenterteilung und Gebrauchsmustereintragung, vorbehalten. APV Rosista GmbH. Diese Zeichnung wurde mit CAD erstellt und darf nicht von Hand geändert werden.

Ersatzteilliste: spare parts list: **Regelventil RG41-1-4 zoll**

Antrieb MAT3277 o.271 (MFS o.MFH) 120,240,350,700cm²

el.-pn.o.pn. Stell.regler; lineare o.gleichproz. Kennlinie

Modulating valve RG41-1-4 inch with diaphragm actuator MAT3277 or 271 (spring: closed or opened) 120,240,350,700cm² el.-pn. or pn. positioner; flow charact.: lineare and equal perc.

A3 ®

Blatt 4

	Datum	Name
Gezeichnet	17.06.08	Trytko
Geprüft	23.06.08	Knöchel
Normgepr.		

Datum	06/08
Name	Trytko

APV Rosista GmbH
D-59425 Unna
Germany

RN 01.170.8

Pos. item	Menge quantity	Benennung description	0,25 WS-Nr. ref.-no.	0,4 WS-Nr. ref.-no.	0,63 WS-Nr. ref.-no.	1,0 WS-Nr. ref.-no.	1" 1,6 WS-Nr. ref.-no.	2,5 WS-Nr. ref.-no.	4,0 WS-Nr. ref.-no.	6,3 WS-Nr. ref.-no.
24	1	Hubanzeige 15 mm Best.Nr:ref.no. 0190-4076 stroke indicator	08-29-290/13	=	=	=	=	=	=	=
25	1	Hubanzeige 30 mm Best.Nr:ref.no. 0190-4077 stroke indicator								
26	1	Schaft-lineare Kennlinie shaft flow character-linear	15-25-039/42	15-25-040/42	15-25-041/42	15-25-042/42	15-25-043/42	15-25-044/42	15-25-045/42	15-25-046/42
	1	Schaft-gleichproz. Kennlinie shaft flow character-equal percen.	15-25-019/42	15-25-020/42	15-25-021/42	15-25-022/42	15-25-023/42	15-25-024/42	15-25-025/42	15-25-026/42
27	1	Tellerdichtung * seat seal						58-33-294/	=	=
28	1	Ven.Sitz valve seat	15-36-150/42	=	15-36-027/42	=	=	15-36-028/42	=	15-36-054/42
28.1	1	Ven.Sitz mit Lochkäfig (geräuscharm) valve seat with punched cage (low noise)						15-36-035/47	=	15-36-008/47
29	1	El.-Pn.Regler IP763 o.Zubeh.-Hebel I Feder I (Hub 15); Feder II (Hub 30) Positioner IP763 without acces.-lever I spring I (stroke 15);spring II (stroke 30)	29-03-013/93	=	=	=	=	=	=	=
	1	Pn.Regler P765 o.Zubeh. Hebel I Feder I (Hub 15); Feder II (Hub 30) Positioner P765 without acces.-lever I spring I (stroke 15);spring II (stroke 30)	29-03-004/93	=	=	=	=	=	=	=
30	3	Red.Nippel R1/4-1/8 Best.Nr:2531 MAT271 beim Antrieb 240 cm² Red.nipple R1/4-1/8 ref.no. 2531 MAT271 for actuator 240 cm²	09-14-040/93	=	=	=	=	=	=	=
	2	Red.Nippel R1/4-1/8 Best.Nr: 2531 MAT271 beim Antrieb 350,700 cm² Red.nipple R1/4-1/8 ref.no. 2531 MAT271 for actuator 350,700 cm²								
	1	Red.Nippel R1/4-1/8 Best.Nr:2531 MAT 3277,beim Antr.120 bis 700cm² Red.nipple R1/4-1/8 ref.no. 2531 MAT 3277 for act.120 to 700 cm²	09-14-040/93	=	=	=	=	=	=	=
31	1	Red.Nippel R3/8-1/8 Knorr I/49562 MAT271 beim Antrieb 350,700 cm² Red.nipple R3/8-1/8 Knorr I/49562 MAT271 for actuator 350,700 cm²								

Weitergabe sowie Vervielfältigung dieser Unterlage, Verwertung und Mitteilung ihres Inhalts nicht gestattet, soweit nicht schriftlich zugestanden. Verstoß verpflichtet zum Schadensersatz und kann strafrechtliche Folgen haben (Paragraph 18 UWG, Paragraph 106 UrhG). Eigentum und alle Rechte, auch für Patenterteilung und Gebrauchsmustereintragung, vorbehalten. APV Rosista GmbH. Diese Zeichnung wurde mit CAD erstellt und darf nicht von Hand geändert werden.

Ersatzteilliste: spare parts list: **Regelventil RG41-1-4 zoll**

Antrieb MAT3277 o.271 (MFS o.MFH) 120,240,350,700cm²

el.-pn.o.pn. Stell.regler; lineare o.gleichproz. Kennlinie

Modulating valve RG41-1-4 inch with diaphragm actuator MAT3277 or 271 (spring: closed or opened) 120,240,350,700cm² el.-pn. or pn. positioner; flow charact.: lineare and equal perc.

A3 ®

Blatt 5

	Datum	Name
Gezeichnet	17.06.08	Trytko
Geprüft	23.06.08	Knöchel
Normgepr.		

Datum	06/08
Name	Trytko

APV Rosista GmbH
D-59425 Unna
Germany

RN 01.170.8

Pos. item	Menge quantity	Benennung description	1" 10 WS-Nr. ref.-no.	1,5" 2,5 WS-Nr. ref.-no.	1,5" 4,0 WS-Nr. ref.-no.	1,5" 6,3 WS-Nr. ref.-no.	1,5" 10 WS-Nr. ref.-no.	1,5" 16 WS-Nr. ref.-no.	1,5" 25 WS-Nr. ref.-no.	2" 6,3 WS-Nr. ref.-no.
24	1	Hubanzeige 15 mm Best.Nr:ref.no. 0190-4076 stroke indicator	08-29-290/13	=	=	=	=	=	=	=
25	1	Hubanzeige 30 mm Best.Nr:ref.no. 0190-4077 stroke indicator								
26	1	Schaft-lineare Kennlinie shaft flow character-linear	15-25-047/42	15-25-044/42	15-25-045/42	15-25-046/42	15-25-047/42	15-25-048/42	15-25-049/42	15-25-046/42
	1	Schaft-gleichproz. Kennlinie shaft flow character-equal percen.	15-25-027/42	15-25-024/42	15-25-025/42	15-25-026/42	15-25-027/42	15-25-028/42	15-25-029/42	15-25-026/42
27	1	Tellerdichtung * seat seal	58-33-294/	=	=	=	=	58-33-394/	=	58-33-294/
28	1	Ven.Sitz valve seat	15-36-054/42	15-36-029/42	=	15-36-058/42	=	15-36-060/42	=	15-36-062/42
28.1	1	Ven.Sitz mit Lochkäfig (geräuscharm) valve seat with punched cage (low noise)	15-36-008/47	15-36-038/47	=	15-36-387/47	=	15-36-015/47	=	15-36-034/47
29	1	El.-Pn.Regler IP763 o.Zubeh.-Hebel I Feder I (Hub 15); Feder II (Hub 30) Positioner IP763 without acces.-lever I spring I (strocke 15);spring II (strocke 30)	29-03-013/93	=	=	=	=	=	=	=
	1	Pn.Regler P765 o.Zubeh. Hebel I Feder I (Hub 15); Feder II (Hub 30) Positioner P765 without acces.-lever I spring I (strocke 15);spring II (strocke 30)	29-03-004/93	=	=	=	=	=	=	=
30	3	Red.Nippel R1/4-1/8 Best.Nr:2531 MAT271 beim Antrieb 240 cm² Red.nipple R1/4-1/8 ref.no. 2531 MAT271 for actuator 240 cm²	09-14-040/93	=	=	=	=	=	=	=
	2	Red.Nippel R1/4-1/8 Best.Nr: 2531 MAT271 beim Antrieb 350,700 cm² Red.nipple R1/4-1/8 ref.no. 2531 MAT271 for actuator 350,700 cm²						09-14-040/93	=	
	1	Red.Nippel R1/4-1/8 Best.Nr:2531 MAT 3277,beim Antr.120 bis 700cm² Red.nipple R1/4-1/8 ref.no. 2531 MAT 3277 for act.120 to 700 cm²	09-14-040/93	=	=	=	=	=	=	=
31	1	Red.Nippel R3/8-1/8 Knorr I/49562 MAT271 beim Antrieb 350,700 cm² Red.nipple R3/8-1/8 Knorr I/49562 MAT271 for actuator 350,700 cm²						09-14-041/93	=	

Weitergabe sowie Vervielfältigung dieser Unterlage, Verwertung und Mitteilung ihres Inhalts nicht gestattet, soweit nicht schriftlich zugestanden. Verstoß verpflichtet zum Schadensersatz und kann strafrechtliche Folgen haben (Paragraph 18 UWG, Paragraph 106 UrhG). Eigentum und alle Rechte, auch für Patenterteilung und Gebrauchsmustereintragung, vorbehalten. APV Rosista GmbH. Diese Zeichnung wurde mit CAD erstellt und darf nicht von Hand geändert werden.

Ersatzteilliste: spare parts list: **Regelventil RG41-1-4 zoll**

Antrieb MAT3277 o.271 (MFS o.MFH) 120,240,350,700cm²

el.-pn.o.pn. Stell.regler; lineare o.gleichproz. Kennlinie

Modulating valve RG41-1-4 inch with diaphragm actuator MAT3277 or 271 (spring: closed or opened) 120,240,350,700cm² el.-pn. or pn. positioner; flow charact.: lineare and equal perc.

A3 ®

Blatt 6

	Datum	Name
Gezeichnet	17.06.08	Trytko
Geprüft	23.06.08	Knöchel
Normgepr.		

Datum	06/08
Name	Trytko

APV Rosista GmbH D-59425 Unna Germany

RN 01.170.8

Pos. item	Menge quantity	Benennung description	2" 10 WS-Nr. ref.-no.	2" 16 WS-Nr. ref.-no.	2" 25 WS-Nr. ref.-no.	2" 40 WS-Nr. ref.-no.	2,5" 16 WS-Nr. ref.-no.	2,5" 25 WS-Nr. ref.-no.	2,5" 40 WS-Nr. ref.-no.	2,5" 63 WS-Nr. ref.-no.
24	1	Hubanzeige 15 mm Best.Nr:ref.no. 0190-4076 stroke indicator	08-29-290/13	=	=	=	=	=	=	=
25	1	Hubanzeige 30 mm Best.Nr:ref.no. 0190-4077 stroke indicator								
26	1	Schaft-lineare Kennlinie shaft flow character-linear	15-25-047/42	15-25-048/42	15-25-049/42	15-25-050/42	15-25-048/42	15-25-049/42	15-25-050/42	15-25-051/42
	1	Schaft-gleichproz. Kennlinie shaft flow character-equal percen.	15-25-027/42	15-25-028/42	15-25-029/42	15-25-030/42	15-25-028/42	15-25-029/42	15-25-030/42	15-25-031/42
27	1	Tellerdichtung * seat seal	58-33-294/	58-33-394/	=	58-33-444/	58-33-394/	=	58-33-444/	58-33-494/
28	1	Ven.Sitz valve seat	15-36-062/42	15-36-064/42	=	15-36-066/42	15-36-068/42	=	15-36-070/42	15-36-072/42
28.1	1	Ven.Sitz mit Lochkäfig (geräuscharm) valve seat with punched cage (low noise)	15-36-034/47	15-36-437/47	=	15-36-011/47	15-36-012/47	=	15-36-487/47	15-36-016/47
29	1	El.-Pn.Regler IP763 o.Zubeh.-Hebel I Feder I (Hub 15); Feder II (Hub 30) Positioner IP763 without acces.-lever I spring I (stroke 15);spring II (stroke 30)	29-03-013/93	=	=	=	=	=	=	=
	1	Pn.Regler P765 o.Zubeh. Hebel I Feder I (Hub 15); Feder II (Hub 30) Positioner P765 without acces.-lever I spring I (stroke 15);spring II (stroke 30)	29-03-004/93	=	=	=	=	=	=	=
30	3	Red.Nippel R1/4-1/8 Best.Nr:2531 MAT271 beim Antrieb 240 cm² Red.nipple R1/4-1/8 ref.no. 2531 MAT271 for actuator 240 cm²	09-14-040/93	=	=	=	=	=	=	
	2	Red.Nippel R1/4-1/8 Best.Nr: 2531 MAT271 beim Antrieb 350,700 cm² Red.nipple R1/4-1/8 ref.no. 2531 MAT271 for actuator 350,700 cm²		09-14-040/93	=	=	=	=	=	=
	1	Red.Nippel R1/4-1/8 Best.Nr:2531 MAT 3277,beim Antr.120 bis 700cm² Red.nipple R1/4-1/8 ref.no. 2531 MAT 3277 for act.120 to 700 cm²	09-14-040/93	=	=	=	=	=	=	=
31	1	Red.Nippel R3/8-1/8 Knorr I/49562 MAT271 beim Antrieb 350,700 cm² Red.nipple R3/8-1/8 Knorr I/49562 MAT271 for actuator 350,700 cm²		09-14-041/93	=	=	=	=	=	=

Weitergabe sowie Vervielfältigung dieser Unterlage, Verwertung und Mitteilung ihres Inhalts nicht gestattet, soweit nicht schriftlich zugestanden. Verstoß verpflichtet zum Schadensersatz und kann strafrechtliche Folgen haben (Paragraph 18 UWG, Paragraph 106 UrhG). Eigentum und alle Rechte, auch für Patenterteilung und Gebrauchsmustereintragung, vorbehalten. APV Rosista GmbH. Diese Zeichnung wurde mit CAD erstellt und darf nicht von Hand geändert werden.

Ersatzteilliste: spare parts list: **Regelventil RG41-1-4 zoll**

Antrieb MAT3277 o.271 (MFS o.MFH) 120,240,350,700cm²

el.-pn.o.pn. Stell.regler; lineare o.gleichproz. Kennlinie

Modulating valve RG41-1-4 inch with diaphragm actuator MAT3277 or 271 (spring: closed or opened) 120,240,350,700cm² el.-pn. or pn. positioner; flow charact.: lineare and equal perc.

A3 ®

Blatt 7

	Datum	Name
Gezeichnet	17.06.08	Trytko
Geprüft	23.06.08	Knöchel
Normgepr.		

Datum	06/08
Name	Trytko

APV Rosista GmbH
D-59425 Unna
Germany

RN 01.170.8

Pos. item	Menge quantity	Benennung description	3" 40 WS-Nr. ref.-no.	3" 63 WS-Nr. ref.-no.	3" 80 WS-Nr. ref.-no.	4" 63 WS-Nr. ref.-no.	4" 100 WS-Nr. ref.-no.	4" 160 WS-Nr. ref.-no.	WS-Nr. ref.-no.	WS-Nr. ref.-no.
24	1	Hubanzeige 15 mm Best.Nr:ref.no. 0190-4076 stroke indicator	08-29-290/13	=	=	=	=	=		
25	1	Hubanzeige 30 mm Best.Nr:ref.no. 0190-4077 stroke indicator								
26	1	Schaft-lineare Kennlinie shaft flow character-linear	15-25-050/42	15-25-051/42	15-25-054/42	15-25-051/42	15-25-052/42	15-25-055/42		
	1	Schaft-gleichproz. Kennlinie shaft flow character-equal percen.	15-25-030/42	15-25-031/42	15-25-034/42	15-25-031/42	15-25-032/42	15-25-035/42		
27	1	Tellerdichtung * seat seal	58-33-444/	58-33-494/	58-33-569/	58-33-494/	58-33-544/	58-33-644/		
28	1	Ven.Sitz valve seat	15-36-138/42	15-36-139/42	15-36-140/42	15-36-079/42	15-36-042/42	15-36-043/42		
28.1	1	Ven.Sitz mit Lochkäfig (geräuscharm) valve seat with punched cage (low noise)	15-36-021/47	15-36-022/47	15-36-115/47	15-36-020/47	15-36-637/47	15-36-033/47		
29	1	El.-Pn.Regler IP763 o.Zubeh.-Hebel I Feder I (Hub 15); Feder II (Hub 30) Positioner IP763 without acces.-lever I spring I (strocke 15);spring II (strocke 30)	29-03-013/93	=	=	=	=	=		
	1	Pn.Regler P765 o.Zubeh. Hebel I Feder I (Hub 15); Feder II (Hub 30) Positioner P765 without acces.-lever I spring I (strocke 15);spring II (strocke 30)	29-03-004/93	=	=	=	=	=		
30	3	Red.Nippel R1/4-1/8 Best.Nr:2531 MAT271 beim Antrieb 240 cm² Red.nipple R1/4-1/8 ref.no. 2531 MAT271 for actuator 240 cm²	09-14-040/93							
	2	Red.Nippel R1/4-1/8 Best.Nr: 2531 MAT271 beim Antrieb 350,700 cm² Red.nipple R1/4-1/8 ref.no. 2531 MAT271 for actuator 350,700 cm²	09-14-040/93	=	=	=	=	=		
	1	Red.Nippel R1/4-1/8 Best.Nr:2531 MAT 3277,beim Antr.120 bis 700cm² Red.nipple R1/4-1/8 ref.no. 2531 MAT 3277 for act.120 to 700 cm²	09-14-040/93	=	=	=	=	=		
31	1	Red.Nippel R3/8-1/8 Knorr I/49562 MAT271 beim Antrieb 350,700 cm² Red.nipple R3/8-1/8 Knorr I/49562 MAT271 for actuator 350,700 cm²	09-14-041/93	=	=	=	=	=		

Weitergabe sowie Vervielfältigung dieser Unterlage, Verwertung und Mitteilung ihres Inhalts nicht gestattet, soweit nicht schriftlich zugestanden. Verstoß verpflichtet zum Schadensersatz und kann strafrechtliche Folgen haben (Paragraph 18 UWG, Paragraph 106 UrhG). Eigentum und alle Rechte, auch für Patenterteilung und Gebrauchsmustereintragung, vorbehalten. APV Rosista GmbH. Diese Zeichnung wurde mit CAD erstellt und darf nicht von Hand geändert werden.

Ersatzteilliste: spare parts list: **Regelventil RG41-1-4 zoll**

Antrieb MAT3277 o.271 (MFS o.MFH) 120,240,350,700cm²

el.-pn.o.pn. Stell.regler; lineare o.gleichproz. Kennlinie

Modulating valve RG41-1-4 inch with diaphragm actuator MAT3277 or 271 (spring: closed or opened) 120,240,350,700cm² el.-pn. or pn. positioner; flow charact.: lineare and equal perc.

A3 ®

Blatt 8

	Datum	Name
Gezeichnet	17.06.08	Trytko
Geprüft	23.06.08	Knöchel
Normgepr.		

Datum	06/08
Name	Trytko

APV Rosista GmbH
D-59425 Unna
Germany

RN 01.170.8

Pos. item	Menge quantity	Benennung description		1"/kvs 0,25; 0,4; 0,63; 1,0; 1,6; 2,5; 4,0; 6,3; 10 WS-Nr. ref.-no.	1,5"/kvs 2,5; 4,0; 6,3; 10 WS-Nr. ref.-no.	1,5"/kvs 16; 25 WS-Nr. ref.-no.	2"/kvs 6,3; 10 WS-Nr. ref.-no.	2"/kvs 16; 25; 40 WS-Nr. ref.-no.
32	1	MAT3277 IP3767 MFS-Antrieb A-120cm² MFS-actuator	1,4-2,3 bar	16-31-850/17	=		=	
	1	MAT3277 P3766 MFS-Antrieb A-120cm² MFS-actuator	1,4-2,3 bar	16-31-851/17	=		=	
	1	MAT3277 IP3767 MFH-Antrieb A-120cm² MFH-actuator	0,2-1,0 bar	16-31-870/17	=		=	
	1	MAT3277 P3766 MFH-Antrieb A-120cm² MFH-actuator	0,2-1,0 bar	16-31-871/17	=		=	
	1	MAT3277 IP3767 MFS-Antrieb A-240cm² MFS-actuator	1,3-2,7 bar			16-31-854/17		=
	1	MAT3277 P3766 MFS-Antrieb A-240cm² MFS-actuator	1,3-2,7 bar			16-31-855/17		=
	1	MAT3277 IP3767 MFH-Antrieb A-240cm² MFH-actuator	0,2-1,0 bar			16-31-874/17		=
	1	MAT3277 P3766 MFH-Antrieb A-240cm² MFH-actuator	0,2-1,0 bar			16-31-875/17		=
	1	MAT3277 IP3767 MFS-Antrieb A-350cm² MFS-actuator	1,4-2,3 bar			16-31-858/17		=
	1	MAT3277 P3766 MFS-Antrieb A-350cm² MFS-actuator	1,4-2,3 bar			16-31-860/17		=
33	1	Kupplungskopf klein hose coupling small	M10x1 Best.Nr: 0250-0581	08-52-280/15	=		=	
	1	Kupplungskopf groß hose coupling great	M10x1 Best.Nr: 0250-0674			08-52-281/15		=

Weitergabe sowie Vervielfältigung dieser Unterlage, Verwertung und Mitteilung ihres Inhalts nicht gestattet, soweit nicht schriftlich zugestanden. Verstoß verpflichtet zum Schadensersatz und kann strafrechtliche Folgen haben (Paragraph 18 UWG, Paragraph 106 UrhG). Eigentum und alle Rechte, auch für Patenterteilung und Gebrauchsmustereintragung, vorbehalten. APV Rosista GmbH. Diese Zeichnung wurde mit CAD erstellt und darf nicht von Hand geändert werden.

Ersatzteilliste: spare parts list: **Regelventil RG41-1-4 zoll**

Antrieb MAT3277 o.271 (MFS o.MFH) 120,240,350,700cm²

el.-pn.o.pn. Stell.regler; lineare o.gleichproz. Kennlinie

Modulating valve RG41-1-4 inch with diaphragm actuator MAT3277 or 271 (spring: closed or opened) 120,240,350,700cm² el.-pn. or pn. positioner; flow charact.: lineare and equal perc.

A3 ®

Blatt 9

	Datum	Name
Gezeichnet	17.06.08	Trytko
Geprüft	23.06.08	Knöchel
Normgepr.		

Datum	06/08
Name	Trytko

APV Rosista GmbH
D-59425 Unna
Germany

RN 01.170.8

Pos. item	Menge quantity	Benennung description		1" /kvs 0,25; 0,4; 0,63; 1,0; 1,6; 2,5; 4,0; 6,3; 10 WS-Nr. ref.-no.	1,5" /kvs 2,5; 4,0; 6,3; 10 WS-Nr. ref.-no.	1,5" /kvs 16; 25 WS-Nr. ref.-no.	2" /kvs 6,3; 10 WS-Nr. ref.-no.	2" /kvs 16; 25; 40 WS-Nr. ref.-no.
33	1	Kupplungskopf klein hose coupling small	M10x1 Best.Nr: 0250-0581	08-52-280/15	=	=	=	=
	1	Kupplungskopf groß hose coupling great	M10x1 Best.Nr: 0250-0674			08-52-281/15		=
34	1	Befestigungswinkel angle bracket	Best.Nr: 0300-0994			08-44-002/15		=
35	1	MAT271 IP763; P765 MFS-Antrieb A-120cm² MFS-actuator	1,4-2,3 bar	16-31-741/93	=	=	=	=
	1	MAT271 IP763; P765 MFH-Antrieb A-120cm² MFH-actuator	0,2-1,0 bar	16-31-742/93	=	=	=	=
	1	MAT271 IP763; P765 MFS-Antrieb A-240cm² MFS-actuator	1,3-2,7 bar	16-31-727/93	=	=	=	=
	1	MAT271 IP763; P765 MFH-Antrieb A-240cm² MFH-actuator	0,2-1,0 bar	16-31-735/93	=	=	=	=
	1	MAT271 IP763; P765 MFS-Antrieb A-350cm² MFS-actuator	1,4-2,3 bar			16-31-728/93		=
	1	MAT271 IP763; P765 MFH-Antrieb A-350cm² MFH-actuator	0,2-1,0 bar					

Weitergabe sowie Vervielfältigung dieser Unterlage, Verwertung und Mitteilung ihres Inhalts nicht gestattet, soweit nicht schriftlich zugestanden. Verstoß verpflichtet zum Schadensersatz und kann strafrechtliche Folgen haben (Paragraph 18 UWG, Paragraph 106 UrhG). Eigentum und alle Rechte, auch für Patenterteilung und Gebrauchsmustereintragung, vorbehalten. APV Rosista GmbH. Diese Zeichnung wurde mit CAD erstellt und darf nicht von Hand geändert werden.

Ersatzteilliste: spare parts list: **Regelventil RG41-1-4 zoll**

Antrieb MAT3277 o.271 (MFS o.MFH) 120,240,350,700cm²

el.-pn.o.pn. Stell.regler; lineare o.gleichproz. Kennlinie

Modulating valve RG41-1-4 inch with diaphragm actuator MAT3277 or 271 (spring: closed or opened) 120,240,350,700cm² el.-pn. or pn. positioner; flow charact.: lineare and equal perc.

A3®

Blatt 10

	Datum	Name
Gezeichnet	17.06.08	Trytko
Geprüft	23.06.08	Knöchel
Normgepr.		

Datum	06/08
Name	Trytko

APV Rosista GmbH
D-59425 Unna
Germany

RN 01.170.8

Pos. item	Menge quantity	Benennung description		2,5"/kvs 16; 25; 40 WS-Nr. ref.-no.	2,5"/kvs 63 WS-Nr. ref.-no.	3"/kvs 40 WS-Nr. ref.-no.	3"/kvs 63 WS-Nr. ref.-no.	3"/kvs 80 WS-Nr. ref.-no.	4"/kvs 63 WS-Nr. ref.-no.	4"/kvs 100 WS-Nr. ref.-no.	4"/kvs 160 WS-Nr. ref.-no.
32	1	MAT3277 IP3767 MFS-Antrieb A-240cm² MFS-actuator	1,3-2,7 bar	16-31-854/17		=					
	1	MAT3277 P3766 MFS-Antrieb A-240cm² MFS-actuator	1,3-2,7 bar	16-31-855/17		=					
	1	MAT3277 IP3767 MFH-Antrieb A-240cm² MFH-actuator	0,2-1,0 bar	16-31-874/17	=	=	=	=	=	=	
	1	MAT3277 P3766 MFH-Antrieb A-240cm² MFH-actuator	0,2-1,0 bar	16-31-875/17	=	=	=	=	=	=	
	1	MAT3277 IP3767 MFS-Antrieb A-350cm² MFS-actuator	1,4-2,3 bar	16-31-858/17	=	=	=	=	=	=	
	1	MAT3277 P3766 MFS-Antrieb A-350cm² MFS-actuator	1,4-2,3 bar	16-31-860/17	=	=	=	=	=	=	
	1	MAT3277 IP3767 MFH-Antrieb A-350cm² MFH-actuator	0,2-1,0 bar		16-31-878/17			=	=	=	=
	1	MAT3277 P3766 MFH-Antrieb A-350cm² MFH-actuator	0,2-1,0 bar		16-31-879/17			=	=	=	=
	1	MAT3277 IP3767 MFS-Antrieb A-350cm² MFS-actuator	2,1-3,3 bar		16-31-859/17		=	=	=	=	=
	1	MAT3277 P3766 MFS-Antrieb A-350cm² MFS-actuator	2,1-3,3 bar		16-31-861/17		=	=	=	=	=
	1	MAT3277 IP3767 MFS-Antrieb A-700cm² MFS-actuator	1,6-2,4 bar								
	1	MAT3277 P3766 MFS-Antrieb A-700cm² MFS-actuator	1,6-2,4 bar								
	1	MAT3277 IP3767 MFH-Antrieb A-700cm² MFH-actuator	0,2-1,0 bar								

Weitergabe sowie Vervielfältigung dieser Unterlage, Verwertung und Mitteilung ihres Inhalts nicht gestattet, soweit nicht schriftlich zugestanden. Verstoß verpflichtet zum Schadensersatz und kann strafrechtliche Folgen haben (Paragraph 18 UWG, Paragraph 106 UrhG). Eigentum und alle Rechte, auch für Patenterteilung und Gebrauchsmustereintragung, vorbehalten. APV Rosista GmbH. Diese Zeichnung wurde mit CAD erstellt und darf nicht von Hand geändert werden.

Ersatzteilliste: spare parts list: **Regelventil RG41-1-4 zoll**

Antrieb MAT3277 o.271 (MFS o.MFH) 120,240,350,700cm²

el.-pn.o.pn. Stell.regler; lineare o.gleichproz. Kennlinie

Modulating valve RG41-1-4 inch with diaphragm actuator MAT3277 or 271 (spring: closed or opened) 120,240,350,700cm² el.-pn. or pn. positioner; flow charact.: lineare and equal perc.

A3®

Blatt 11

	Datum	Name
Gezeichnet	17.06.08	Trytko
Geprüft	23.06.08	Knöchel
Normgepr.		

Datum	06/08
Name	Trytko

APV Rosista GmbH
D-59425 Unna
Germany

RN 01.170.8

Pos. item	Menge quantity	Benennung description		2,5"/kvs 16; 25; 40 WS-Nr. ref.-no.	2,5"/kvs 63 WS-Nr. ref.-no.	3"/kvs 40 WS-Nr. ref.-no.	3"/kvs 63 WS-Nr. ref.-no.	3"/kvs 80 WS-Nr. ref.-no.	4"/kvs 63 WS-Nr. ref.-no.	4"/kvs 100 WS-Nr. ref.-no.	4"/kvs 160 WS-Nr. ref.-no.
32	1	MAT3277 P3766 MFH-Antrieb A-700cm MFH-actuator	0,2-1,0 bar								
33	1	Kupplungskopf klein hose coupling small	M10x1 Best.Nr: 0250-0581								
	1	Kupplungskopf groß hose coupling great	M10x1 Best.Nr: 0250-0674	08-52-281/15	=	=	=	=	=	=	=
33	1	Kupplungskopf klein hose coupling small	M10x1 Best.Nr: 0250-0581	08-52-280/15		=					
	1	Kupplungskopf groß hose coupling great	M10x1 Best.Nr: 0250-0674	08-52-281/15	=	=	=	=	=	=	=
34	1	Befestigungswinkel angle bracket	Best.Nr: 0300-0994	08-44-002/15	=	=	=	=	=	=	=
35	1	MAT271 MFS-Antrieb A-240cm² MFS-actuator	1,3-2,7 bar	16-31-727/93		=					
	1	MAT271 MFH-Antrieb A-240cm² MFH-actuator	0,2-1,0 bar	16-31-735/93	=	=	=	=	=	=	
	1	MAT271 MFS-Antrieb A-350cm² MFS-actuator	1,4-2,3 bar	16-31-728/93	=	=	=	=	=	=	
	1	MAT271 MFH-Antrieb A-350cm² MFH-actuator	0,2-1,0 bar		16-31-732/93			=		=	=
	1	MAT271 MFS-Antrieb A-350cm² MFS-actuator	2,1-3,3 bar		16-31-738/93		=	=	=	=	=
	1	MAT271 MFS-Antrieb A-700cm² MFS-actuator	1,6-2,4 bar								
	1	MAT271 MFH-Antrieb A-700cm² MFH-actuator	0,2-1,0 bar								

10/95

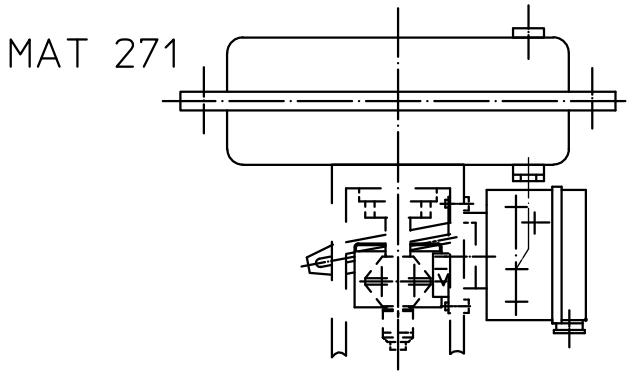

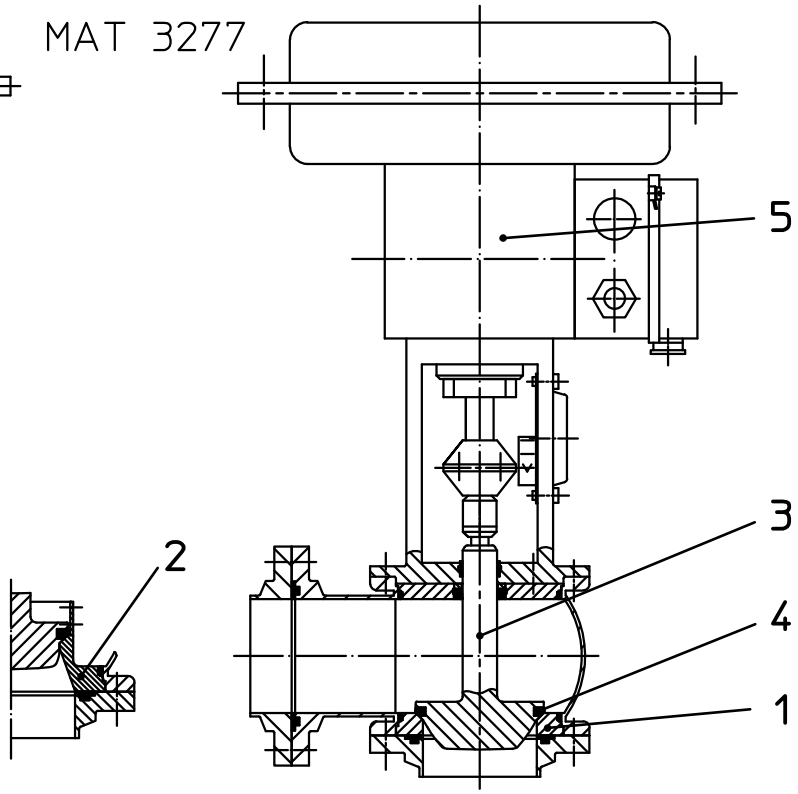

* Dichtungswerkstoff: seal material:

- .../13 VMQ
- .../33 HNBR
- .../73 FPM
- .../93 EPDM

DN	Kvs Wert (m^3/h) kvs value (m^3/h)	1. Ventilsitz WS-Nr. Id.-Nr. valve seat ref. No. id. No.	2. Ventilsitz m. Lochkäfig WS-Nr. Id.-Nr. valve seat with punched cage ref. No. id. No.	3. Ventilschaft WS-Nr./ Id.-Nr. lineare Kennlinie valve shaft ref. No./ id. No. linear charact.	3. Ventilschaft WS-Nr./ Id.-Nr. gleichproz. Kennlinie valve shaft ref. No./ id. No. equal charact.	4. Dichtung * WS-Nr. Id.-Nr. seal * ref. No. id. No.	5. Membranantrieb MFS oder MFH 3277 diaphragm actuator MFS or (NC) 3277	5. Membranantrieb MFS oder MFH 271 diaphragm actuator MFH (NO) 271
25, 1"	0,25	RG4-25/ø4 15-36-150/42 160650		RG41-25/0,25L 15-25-039/42 160658	RG41-25/0,25G 15-25-019/42 160657	ohne without	120 cm^2	120 cm^2
	0,4	RG4-25/ø4 15-36-150/42 160650		RG41-25/0,4L 15-25-040/42 160666	RG41-25/0,4G 15-25-020/42 159245	ohne without	120 cm^2	120 cm^2
	0,63	RG4-25/ø8 15-36-027/42 126717		RG41-25/0,63L 15-25-041/42 160668	RG41-25/0,63G 15-25-021/42 159244	ohne without	120 cm^2	120 cm^2
	0,63	RG4-25/ø8D 15-36-155/42 179615	RG4-25/ø8LK 15-36-116/47 179830	RG41-25/0,63LD 15-25-155/42 179617		RG4-25 /13 H77443 /33 H172173 58-33-294 /73 H77444 /93 H77445	120 cm^2	120 cm^2
	1,0	RG4-25/ø8 15-36-027/42 126717		RG41-25/1,0L 15-25-042/42 160669	RG41-25/1,0G 15-25-022/42 159243	ohne without	120 cm^2	120 cm^2

Datum:	23.11.95	1/97	4/99	10.4.00	28.09.07	27.02.08					
Name:	Trytko	Trytko	Evering	Trytko	A.Schulz	Trytko					
geprüft:	Knö/Pl	Knö/Pl	Knö/Pl	Knöchel	Knöchel						

RG41 Zusammenstellung der auszutauschenden Teile bei Änderung des Kvs-Wertes (lineare und gleichproz. Kennlinie)

RG41 List of parts to be replaced in case of change of kvs-value (linear and equal-percentage characteristics)

APV Rosista GmbH
D-59425 Unna
Germany

Blatt 1 von 5

RN 261.558

Weitergabe sowie Vervielfältigung dieser Unterlage, Verwertung und Mitteilung ihres Inhalts nicht gestattet, soweit nicht schriftlich zugestanden. Verstoß verpflichtet zum Schadensersatz und kann strafrechtliche Folgen haben (Paragraph 18 UWG, Paragraph 106 UrhG). Eigentum und alle Rechte, auch für Patenterteilung und Gebrauchsmustereintragung, vorbehalten. APV Rosista GmbH. Diese Zeichnung wurde mit CAD erstellt und darf nicht von Hand geändert werden.

10/95

DN	Kvs Wert (m^3/h) kvs value (m^3/h)	1. Ventilsitz WS-Nr. Id.-Nr. valve seat ref. No. id. No.	2. Ventilsitz m. Lochkäfig WS-Nr. Id.-Nr. valve seat with punched cage ref. No. id. No.	3. Ventilschaft WS-Nr./ Id.-Nr. lineare Kennlinie valve shaft ref. No./ id. No. linear charact.	3. Ventilschaft WS-Nr./ Id.-Nr. gleichproz. Kennlinie valve shaft ref. No./ id. No. equal charact.	4. Dichtung * WS-Nr. Id.-Nr. seal * ref. No. id. No.	5. Membranantrieb MFS oder MFH 3277 diaphragm actuator MFS or (NC) 3277	5. Membranantrieb MFS oder MFH 271 diaphragm actuator MFH (NO) 271
25, 1"	1,0 DI	RG4-25/ø8D 15-36-155/42 179615	RG4-25/ø8LK 15-36-116/47 179830	RG41-25/1,0LD 15-25-156/42 179618	RG41-25/1,0GD 15-25-154/42 208609	RG4-25 /13 H77443 /33 H172173 58-33-294 /73 H77444 /93 H77445	120 cm^2	120 cm^2
	1,6	RG4-25/ø8 15-36-027/42 126717		RG41-25/1,6L 15-25-043/42 159401	RG41-25/1,6G 15-25-023/42 159140	ohne without	120 cm^2	120 cm^2
	1,6 DI	RG4-25/ø8D 15-36-155/42 179615	RG4-25/ø8LK 15-36-116/47 179830	RG41-25/1,6LD 15-25-157/42 179620	RG41-25/1,6GD 15-25-142/42 311745	RG4-25 /13 H77443 /33 H172173 58-33-294 /73 H77444 /93 H77445	120 cm^2	120 cm^2
	2,5	RG4-25/ø13D 15-36-028/42 126716	RG4-25/ø13LK 15-36-035/47 146941	RG41-25/2,5LD 15-25-044/42 159476	RG41-25/2,5GD 15-25-024/42 159141	RG4-25 /13 H77443 /33 H172173 58-33-294 /73 H77444 /93 H77445	120 cm^2	120 cm^2
	4,0	RG4-25/ø13D 15-36-028/42 126716	RG4-25/ø13LK 15-36-035/47 146941	RG41-25/4,0LD 15-25-045/42 159477	RG41-25/4,0GD 15-25-025/42 159142	RG4-25 /13 H77443 /33 H172173 58-33-294 /73 H77444 /93 H77445	120 cm^2	120 cm^2
	6,3	RG4-25/ø26D 15-36-054/42 33476	RG4-25/ø26LK 15-36-008/47 146768	RG41-25/6,3LD 15-25-046/42 159478	RG41-25/6,3GD 15-25-026/42 159143	RG4-25 /13 H77443 /33 H172173 58-33-294 /73 H77444 /93 H77445	120 cm^2	120 cm^2
	10	RG4-25/ø26D 15-36-054/42 33476	RG4-25/ø26LK 15-36-008/47 146768	RG41-25/10LD 15-25-047/42 159479	RG41-25/10GD 15-25-027/42 159144	RG4-25 /13 H77443 /33 H172173 58-33-294 /73 H77444 /93 H77445	120 cm^2	120 cm^2
40, 1,5"	2,5	RG4-40/ø13D 15-36-029/42 126762	RG4-40/ø13LK 15-36-038/47 144862	RG41-25/2,5LD 15-25-044/42 159476	RG41-25/2,5GD 15-25-024/42 159141	RG4-25 /13 H77443 /33 H172173 58-33-294 /73 H77444 /93 H77445	120 cm^2	120 cm^2
	4,0	RG4-40/ø13D 15-36-029/42 126762	RG4-40/ø13LK 15-36-038/47 144862	RG41-25/4,0LD 15-25-045/42 159477	RG41-25/4,0GD 15-25-025/42 159142	RG4-25 /13 H77443 /33 H172173 58-33-294 /73 H77444 /93 H77445	120 cm^2	120 cm^2
	6,3	RG4-40/ø26D 15-36-058/42 33479	RG4-40/ø26LK 15-36-387/47 141520	RG41-25/6,3LD 15-25-046/42 159478	RG41-25/6,3GD 15-25-026/42 159143	RG4-25 /13 H77443 /33 H172173 58-33-294 /73 H77444 /93 H77445	120 cm^2	120 cm^2
	10	RG4-40/ø26D 15-36-058/42 33479	RG4-40/ø26LK 15-36-387/47 141520	RG41-25/10LD 15-25-047/42 159479	RG41-25/10GD 15-25-027/42 159144	RG4-25 /13 H77443 /33 H172173 58-33-294 /73 H77444 /93 H77445	120 cm^2	120 cm^2

Datum:	23.11.95	1/97	4/99	7.12.99	10.4.00	28.09.07	27.02.08				
Name:	Trytko	Trytko	Evering	Evering	Trytko	A.Schulz	Trytko				
geprüft:	Knö/Pl	Knö/Pl	Knö/Pl	Knö/Pl	Knöchel	Knöchel					

RG41 Zusammenstellung der auszutauschenden Teile bei Änderung des Kvs-Wertes (lineare und gleichproz. Kennlinie)

RG41 List of parts to be replaced in case of change of kvs-value (linear and equal-percentage characteristics)

APV Rosista GmbH
D-59425 Unna
Germany

Blatt 2 von 5

RN 261.558

Weitergabe sowie Vervielfältigung dieser Unterlage, Verwertung und Mitteilung ihres Inhalts nicht gestattet, soweit nicht schriftlich zugestanden. Verstoß verpflichtet zum Schadensersatz und kann strafrechtliche Folgen haben (Paragraph 18 UWG, Paragraph 106 UrhG). Eigentum und alle Rechte, auch für Patenterteilung und Gebrauchsmustereintragung, vorbehalten. APV Rosista GmbH. Diese Zeichnung wurde mit CAD erstellt und darf nicht von Hand geändert werden.

10/95

DN	Kvs Wert (m^3/h) kvs value (m^3/h)	1. Ventilsitz WS-Nr. Id.-Nr. valve seat ref. No. id. No.	2. Ventilsitz m. Lochkäfig WS-Nr. Id.-Nr. valve seat with punched cage ref. No. id. No.	3. Ventilschaft WS-Nr./ Id.-Nr. lineare Kennlinie valve shaft ref. No./ id. No. linear charact.	3. Ventilschaft WS-Nr./ Id.-Nr. gleichproz. Kennlinie valve shaft ref. No./ id. No. equal charact.	4. Dichtung * WS-Nr. Id.-Nr. seal * ref. No. id. No.	5. Membranantrieb MFS oder MFH 3277 diaphragm actuator MFS or MFH (NC) 3277	5. Membranantrieb MFS oder MFH 271 diaphragm actuator MFS or MFH (NO) 271
40, 1,5"	16	RG4-40/ø38D 15-36-060/42 33480	RG4-40/ø38LK 15-36-015/47 148260	RG41-40/16LD 15-25-048/42 159480	RG41-40/16GD 15-25-028/42 159145	RG4-40 /13 H77468 /33 H172175 58-33-394/73 H77469 /93 H77470	120 cm^2 240 cm^2 350 cm^2	120 cm^2 240 cm^2 350 cm^2
	25	RG4-40/ø38D 15-36-060/42 33480	RG4-40/ø38LK 15-36-015/47 148260	RG41-40/25LD 15-25-049/42 159481	RG41-40/25GD 15-25-029/42 159146	RG4-40 /13 H77468 /33 H172175 58-33-394/73 H77469 /93 H77470	120 cm^2 240 cm^2 350 cm^2	120 cm^2 240 cm^2 350 cm^2
50, 2"	6,3	RG4-50/ø26D 15-36-062/42 33481	RG4-50/ø26LK 15-36-034/47 149114	RG41-25/6,3LD 15-25-046/42 159478	RG41-25/6,3GD 15-25-026/42 159143	RG4-25 /13 H77443 /33 H172173 58-33-294/73 H77444 /93 H77445	120 cm^2 240 cm^2	120 cm^2 240 cm^2
	10	RG4-50/ø26D 15-36-062/42 33481	RG4-50/ø26LK 15-36-034/47 149114	RG41-25/10LD 15-25-047/42 159479	RG41-25/10GD 15-25-027/42 159144	RG4-25 /13 H77443 /33 H172173 58-33-294/73 H77444 /93 H77445	120 cm^2 240 cm^2	120 cm^2 240 cm^2
	16	RG4-50/ø38D 15-36-064/42 33482	RG4-50/ø38LK 15-36-437/47 141521	RG41-40/16LD 15-25-048/42 159480	RG41-40/16GD 15-25-028/42 159145	RG4-40 /13 H77468 /33 H172175 58-33-394/73 H77469 /93 H77470	120 cm^2 240 cm^2 350 cm^2	120 cm^2 240 cm^2 350 cm^2
	25	RG4-50/ø38D 15-36-064/42 33482	RG4-50/ø38LK 15-36-437/47 141521	RG41-40/25LD 15-25-049/42 159481	RG41-40/25GD 15-25-029/42 159146	RG4-40 /13 H77468 /33 H172175 58-33-394/73 H77469 /93 H77470	120 cm^2 240 cm^2 350 cm^2	120 cm^2 240 cm^2 350 cm^2
	40	RG4-50/ø50D 15-36-066/42 33483	RG4-50/ø50LK 15-36-011/47 144859	RG41-50/40LD 15-25-050/42 159482	RG41-50/40GD 15-25-030/42 159147	RG4-50 /13 H77492 /33 H165709 58-33-444/73 H77493 /93 H77494	240 cm^2 350 cm^2	240 cm^2 350 cm^2
65, 2,5"	16	RG4-65/ø38D 15-36-068/42 33484	RG4-65/ø38LK 15-36-012/47 141524	RG41-40/16LD 15-25-048/42 159480	RG41-40/16GD 15-25-028/42 159145	RG4-40 /13 H77468 /33 H172175 58-33-394/73 H77469 /93 H77470	240 cm^2 350 cm^2	240 cm^2 350 cm^2
	25	RG4-65/ø38D 15-36-068/42 33484	RG4-65/ø38LK 15-36-012/47 141524	RG41-40/25LD 15-25-049/42 159481	RG41-40/25GD 15-25-029/42 159146	RG4-40 /13 H77468 /33 H172175 58-33-394/73 H77469 /93 H77470	240 cm^2 350 cm^2	240 cm^2 350 cm^2
	40	RG4-65/ø50D 15-36-070/42 33485	RG4-65/ø50LK 15-36-487/47 141522	RG41-50/40LD 15-25-050/42 159482	RG41-50/40GD 15-25-030/42 159147	RG4-50 /13 H77492 /33 H165709 58-33-444/73 H77493 /93 H77494	240 cm^2 350 cm^2	240 cm^2 350 cm^2
65	63	RG4-65/ø66D 15-36-072/42 33486	RG4-65/ø66LK 15-36-016/47 148263	RG41-65/63LD 15-25-051/42 159483	RG41-65/63GD 15-25-031/42 159148	RG4-65 /13 H77516 /33 H172178 58-33-494/73 H77517 /93 H77518	240 cm^2 350 cm^2	240 cm^2 350 cm^2

Datum:	23.11.95	1/97	4/99	7.12.99	10.4.00	28.09.07	27.02.08				
Name:	Trytko	Trytko	Evering	Evering	Trytko	A.Schulz	Trytko				
geprüft:	Knö/Pl	Knö/Pl	Knö/Pl	Knö/Pl	Knöchel	Knöchel					

RG41 Zusammenstellung der auszutauschenden Teile bei Änderung des Kvs-Wertes (lineare und gleichproz. Kennlinie)

RG41 List of parts to be replaced in case of change of kvs-value (linear and equal-percentage characteristics)

APV Rosista GmbH
D-59425 Unna
Germany

Blatt 3 von 5

RN 261.558

Weitergabe sowie Vervielfältigung dieser Unterlage, Verwertung und Mitteilung ihres Inhalts nicht gestattet, soweit nicht schriftlich zugestanden. Verstoß verpflichtet zum Schadensersatz und kann strafrechtliche Folgen haben (Paragraph 18 UWG, Paragraph 106 UrhG). Eigentum und alle Rechte, auch für Patenterteilung und Gebrauchsmustereintragung, vorbehalten. APV Rosista GmbH. Diese Zeichnung wurde mit CAD erstellt und darf nicht von Hand geändert werden.

10/95

DN	Kvs Wert (m³/h) kvs value (m³/h)	1. Ventilsitz WS-Nr. Id.-Nr. valve seat ref. No. id. No.	2. Ventilsitz m. Lochkäfig WS-Nr. Id.-Nr. valve seat with punched cage ref. No. id. No.	3. Ventilschaft WS-Nr./ Id.-Nr. lineare Kennlinie valve shaft ref. No./ id. No. linear charact.	3. Ventilschaft WS-Nr./ Id.-Nr. gleichproz. Kennlinie valve shaft ref. No./ id. No. equal charact.	4. Dichtung * WS-Nr. Id.-Nr. seal * ref. No. id. No.	5. Membranantrieb MFS oder MFH 3277 diaphragm actuator MFS or MFH (NC) 3277	5. Membranantrieb MFS oder MFH 271 (NO) 271
2,5"	63	RG4-65/ø66D 15-36-072/42 33486	RG4-65/ø66D 15-36-016/47 148263	RG41-2,5"/63LD 15-25-587/42 321259	RG41-2,5"/63GD 15-25-588/42 321260	RG4-65 /13 H77516 /33 H172178 58-33-494 /73 H77517 /93 H77518	240 cm² 350 cm²	240 cm² 350 cm²
3"	40	RG4-3T/ø50D 15-36-138/42 33511	RG4-3T/ø50LK 15-36-021/47 149597	RG41-50/40LD 15-25-050/42 159482	RG41-50/40GD 15-25-030/42 159147	RG4-50 /13 77492 58-33-444/73 77493 /93 77494	240 cm² 350 cm²	240 cm² 350 cm²
	63	RG4-3T/ø66D 15-36-139/42 147062	RG4-3T/ø66LK 15-36-022/47 149599	RG41-65/63LD 15-25-051/42 159483	RG41-65/63GD 15-25-031/42 159148	RG4-65 /13 77516 58-33-494/73 77517 /93 77518	240 cm² 350 cm²	240 cm² 350 cm²
	80	RG4-3T/ø3TD 15-36-140/42 33512	RG3-3T/ø3TLK 15-36-115/47 160041	RG41-3T/80LD 15-25-054/42 159763	RG41-3T/80GD 15-25-034/42 159762	RG4-3T /13 77562 58-33-569/73 77563 /93 77564	240 cm² 350 cm²	240 cm² 350 cm²
80	16	RG4-80/ø38D 15-36-073/42 105569	RG4-80/ø38LK 15-36-153/47 167160	RG41-40/16LD 15-25-048/42 159480	RG41-40/16GD 15-25-028/42 159145	RG4-40 /13 77468 58-33-394/73 77469 /93 77470	240 cm² 350 cm²	240 cm² 350 cm²
	25	RG4-80/ø38D 15-36-073/42 105569	RG4-80/ø38LK 15-36-153/47 167160	RG41-40/25LD 15-25-049/42 159481	RG41-40/25GD 15-25-029/42 159146	RG4-40 /13 77468 58-33-394/73 77469 /93 77470	240 cm² 350 cm²	240 cm² 350 cm²
	40	RG4-80/ø50D 15-36-074/42 33487	RG4-80/ø50LK 15-36-037/47 141525	RG41-50/40LD 15-25-050/42 159482	RG41-50/40GD 15-25-030/42 159147	RG4-50 /13 77492 58-33-444/73 77493 /93 77494	240 cm² 350 cm²	240 cm² 350 cm²
	63	RG4-80/ø66D 15-36-076/42 33488	RG4-80/ø66LK 15-36-537/47 141523	RG41-65/63LD 15-25-051/42 159483	RG41-65/63GD 15-25-031/42 159148	RG4-65 /13 77516 58-33-494/73 77517 /93 77518	240 cm² 350 cm²	240 cm² 350 cm²
	100	RG4-80/ø81D 15-36-078/42 33489	RG4-80/ø81LK 15-36-017/47 148265	RG41-80/100LD 15-25-052/42 159309	RG41-80/100GD 15-25-032/42 159149	RG4-80 /13 77547 58-33-544/73 77548 /93 77549	240 cm² 350 cm²	240 cm² 350 cm²
100, 4"	63	RG4-100/ø66D 15-36-079/42 33490	RG4-100/ø66LK 15-36-020/47 149005	RG41-65/63LD 15-25-051/42 159483	RG41-65/63GD 15-25-031/42 159148	RG4-65 /13 77516 58-33-494/73 77517 /93 77518	240 cm² 350 cm²	240 cm² 350 cm²
	100	RG4-100/ø81D 15-36-042/42 125799	RG4-100/ø81LK 15-36-637/47 141526	RG41-80/100LD 15-25-052/42 159309	RG41-80/100GD 15-25-032/42 159149	RG4-80 /13 77547 58-33-544/73 77548 /93 77549	240 cm² 350 cm²	240 cm² 350 cm²

Datum:	23.11.95	1/97	7.12.99	10.4.00	27.02.08						
Name:	Trytko	Trytko	Evering	Trytko	Trytko						
geprüft:	Knö/Pl	Knö/Pl	Knö/Pl	Knöchel							

RG41 Zusammenstellung der auszutauschenden Teile bei Änderung des Kvs-Wertes (lineare und gleichproz. Kennlinie)

RG41 List of parts to be replaced in case of change of kvs-value (linear and equal-percentage characteristics)

APV Rosista GmbH
D-59425 Unna
Germany

Blatt 4 von 5

RN 261.558

Weitergabe sowie Vervielfältigung dieser Unterlage, Verwertung und Mitteilung ihres Inhalts nicht gestattet, soweit nicht schriftlich zugestanden. Verstoß verpflichtet zum Schadensersatz und kann strafrechtliche Folgen haben (Paragraph 18 UWG, Paragraph 106 UrhG). Eigentum und alle Rechte, auch für Patenterteilung und Gebrauchsmustereintragung, vorbehalten. APV Rosista GmbH. Diese Zeichnung wurde mit CAD erstellt und darf nicht von Hand geändert werden.

10/95

DN	Kvs Wert (m³/h) kvs value (m³/h)	1. Ventilsitz WS-Nr. Id.-Nr. valve seat ref. No. id. No.	2. Ventilsitz m. Lochkäfig WS-Nr. Id.-Nr. valve seat with punched cage ref. No. id. No.	3. Ventilschaft WS-Nr./ Id.-Nr. lineare Kennlinie valve shaft ref. No./ id. No. linear charact.	3. Ventilschaft WS-Nr./ Id.-Nr. gleichproz. Kennlinie valve shaft ref. No./ id. No. equal charact.	4. Dichtung * WS-Nr. Id.-Nr. seal * ref. No. id. No.	5. Membranantrieb MFS oder MFH 3277 diaphragm actuator MFS or MFH (NC) 3277	5. Membranantrieb MFS oder MFH 271 diaphragm actuator MFS or MFH (NO) 271
100,4"	160 Hub 15mm	RG3-100/ø100D 15-36-043/42 125798	RG3-100/ø100LK 15-36-033/47 152311	RG41-100/160LD 15-25-055/42 167867	RG41-100/160GD 15-25-035/42 175422	RG4-100 /13 H77587 58-33-644 /33 H171183 /73 H77588 /93 H77589	350 cm²	350 cm²
100,4"	160 Hub 30mm	RG4-100/ø100D 15-36-043/42 125798	RG4-100/ø100LK 15-36-033/47 152311	RG41-100/160LD 15-25-055/42 167867	RG41-100/160GD 15-25-033/42 159151	RG4-100 /13 H77587 58-33-644 /33 H171183 /73 H77588 /93 H77589	700 cm²	700 cm²
125	63	RG4-125/ø66D 15-36-109/42 160629		RG41-65/63LD 15-25-051/42 159483	RG41-65/63GD 15-25-031/42 159148	RG4-65 /13 H77516 58-33-494 /33 H172178 /73 H77517 /93 H77518	350 cm²	350 cm²
125	100	RG4-125/ø81D 15-36-110/42 159973	RG4-125/ø81LK 15-36-327/47 H318045	RG41-80/100LD 15-25-052/42 159309	RG41-80/100GD 15-25-032/42 159149	RG4-80 /13 H77547 58-33-544 /33 H172180 /73 H77548 /93 H77549	350 cm²	350 cm²
125	160 Hub 15mm	RG4-125/ø100D 15-36-111/42 159974	RG4-125/ø100LK 15-36-118/47 H204286	RG41-100/160LD 15-25-055/42 167867	RG41-100/160GD 15-25-035/42 175422	RG4-100 /13 H77587 58-33-644 /33 H171183 /73 H77588 /93 H77589	350 cm²	350 cm²
125	160 Hub 30mm	RG4-125/ø100D 15-36-111/42 159974	RG4-125/ø100LK 15-36-118/47 H204286	RG41-100/160LD 15-25-053/42 159484	RG41-100/160GD 15-25-033/42 159151	RG4-100 /13 H77587 58-33-644 /33 H171183 /73 H77588 /93 H77589	700 cm²	700 cm²
125	250 Hub 30mm	RG4-125/ø250D 15-36-031/42 202130	RG4-125/ø125LK 15-36-328/47 H318046	RG41-125/250LD 15-25-128/42 202134	RG41-125/250GD 15-25-129/42 H205833	DS-125 /13 H77612 58-33-695 /33 H172189 /73 H77613 /93 H77614	700 cm²	700 cm²
150	160 Hub 30mm	RG4-125/ø100D 15-36-059/42 H320358		RG41-100/160LD 15-25-053/42 H159484	RG41-100/160GD 15-25-033/42 H159151	RG4-100 /13 H77587 58-33-644 /33 H171183 /73 H77588 /93 H77589	700 cm²	700 cm²
150	250 Hub 30mm	RG4-125/ø125D 15-36-044/42 H205812	RG4-150/ø125LK 15-36-048/42 H205815	RG41-125/250LD 15-25-128/42 H202134	RG41-125/250GD 15-25-129/42 H205833	DS-125 /13 H77612 58-33-695 /33 H172189 /73 H77613 /93 H77614	700 cm²	700 cm²
150	400 Hub 30mm	RG4-125/ø150D 15-36-045/42 H205814				DS-150 /13 H77629 58-33-745 /33 H172190 /73 H77630 /93 H77631	700 cm²	700 cm²

Datum:	30.1.97	10.4.00	28.09.07	27.02.08							
Name:	Trytko	Trytko	A.Schulz	Trytko							
geprüft:	Knö/Pl	Knöchel	Knöchel								

RG41 Zusammenstellung der auszutauschenden Teile bei Änderung des Kvs-Wertes (lineare und gleichproz. Kennlinie)

RG41 List of parts to be replaced in case of change of kvs-value (linear and equal-percentage characteristics)

APV Rosista GmbH
D-59425 Unna
Germany

Blatt 5 von 5

RN 261.558

Weitergabe sowie Vervielfältigung dieser Unterlage, Verwertung und Mitteilung ihres Inhalts nicht gestattet, soweit nicht schriftlich zugestanden. Verstoß verpflichtet zum Schadensersatz und kann strafrechtliche Folgen haben (Paragraph 18 UWG, Paragraph 106 UrhG). Eigentum und alle Rechte, auch für Patenterteilung und Gebrauchsmustereintragung, vorbehalten. APV Rosista GmbH. Diese Zeichnung wurde mit CAD erstellt und darf nicht von Hand geändert werden.